ДЕВИЖН
Архитектура и проектирование

Общество с ограниченной ответственностью «АР»
Рег. № П-026-007203495175-0238 в реестре саморегулируемой организации Союз «СРОП «Западная Сибирь»

Заказчик – ООО СЗ «Паритет. Регионы»

МНОГОКВАРТИРНЫЕ ЖИЛЫЕ ДОМА С ОБЪЕКТАМИ ИНФРАСТРУКТУРЫ, РАСПОЛОЖЕННЫЕ ПО АДРЕСУ: Г. ЕКАТЕРИНБУРГ, УЛ. КОМБИНАТСКАЯ. ЖИЛОЙ ДОМ ГП-9

РАБОЧАЯ ДОКУМЕНТАЦИЯ

Архитектурно-строительные решения

Часть 2. Архитектурно-строительные решения выше 0,000. Кладочные планы и детали стен

Секция ГП-9.7

174-АР/25-1-9.7-АС2

Директор М.В. Костыренко

Главный инженер проекта Д.Ю. Аверин

Изм.	№ док.	Подп.	Дата

В ПРОИЗВОДСТВО РАБОТ
ООО СЗ «Паритет. Регионы»
Руководитель проекта
Андрей Евгеньевич Беломестных
19.11.2026

id: 8118858

2026

Ведомость рабочих чертежей основного комплекта

Лист	Наименование	Примечание
1	Общие данные (начало)	
2	Общие данные (окончание)	
3	Кладочный план 1 этажа в осях 1с-5с/Ас-Жс на отм. -0.450, +2.405	
4	Кладочный план 1 этажа в осях 6с-10с/Ас-Жс на отм. -0.450, +2.405	
5	Схема расположения отверстий и перемычек 1 этажа в осях 1с-5с/Ас-Жс на отм. -0.450, +2.405	
6	Схема расположения отверстий и перемычек 1 этажа в осях 6с-10с/Ас-Жс на отм. -0.450, +2.405	
7	Кладочный план 2-4 этажа в осях 1с-5с/Ас-Жс	
8	Кладочный план 2-4 этажа в осях 6с-10с/Ас-Жс	
9	Схема расположения отверстий и перемычек 2-4 этажа в осях 1с-5с/Ас-Жс	
10	Схема расположения отверстий и перемычек 2-4 этажа в осях 6с-10с/Ас-Жс	
11	Кладочный план 5-7 этажа в осях 1с-5с/Ас-Жс	
12	Кладочный план 5-7 этажа в осях 6с-10с/Ас-Жс	
13	Схема расположения отверстий и перемычек 5-7 этажа в осях 1с-5с/Ас-Жс	
14	Схема расположения отверстий и перемычек 5-7 этажа в осях 6с-10с/Ас-Жс	
15	Ведомость перемычек. Спецификация перемычек	
16	Разрез 1-1	
17	Разрез 2-2	
18	Разрез 3-3	
19	Разрез 4-4	
20	Фасадные узлы	
21	Узлы примыкания наружных стен	
22	Разрезы наружных стен 1 этажа	
23	Разрезы наружных стен 1 и типового этажа	
24	Схемы элементов крепления и армирования перегородок на 1 этаже	
25	Схемы элементов крепления и армирования перегородок на 2-7 этаже. Узлы	
26	Схемы расположения элементов крепления наружных стен	
27	Схема расположения лестничных ограждений на отм. -0.450,..,+23.870, в осях 1с-2с/Вс-Дс	
28	Ограждения Огл-1, Огл-2	
29	Ограждения Огл-3, Огл-4	
30	Ограждения Огл-5, Огл-6, Огл-7	
31	Схема расположения лестничных ограждений на отм. -0.430,..,+23.420, в осях 9с-10с/Вс-Дс	
32	Ограждения Огл-8, Огл-9, Огл-10	
33	Фасады в осях 1с-10с	
34	Фасады в осях 10с-1с	
35	Фасады в осях Ас-Жс	
36	Фасады в осях Жс-Ас	

Ведомость спецификаций

Лист	Наименование	Примечание
15	Спецификация элементов перемычек	
26	Спецификация элементов армирования и крепления наружных стен	
26	Спецификация деталей Дп1, Дп2, А1, А2 (на 1 шт.)	
26	Спецификация элементов армирования и крепления перегородок	
27	Спецификация ограждений лестницы	
28	Спецификация элементов ограждений Огл-1, Огл-2	
29	Спецификация элементов ограждений Огл-3, Огл-4	
30	Спецификация элементов ограждений Огл-5, Огл-6, Огл-7	
31	Спецификация ограждений лестницы	
32	Спецификация элементов ограждений Огл-8, Огл-9, Огл-10	

Компоновочная схема

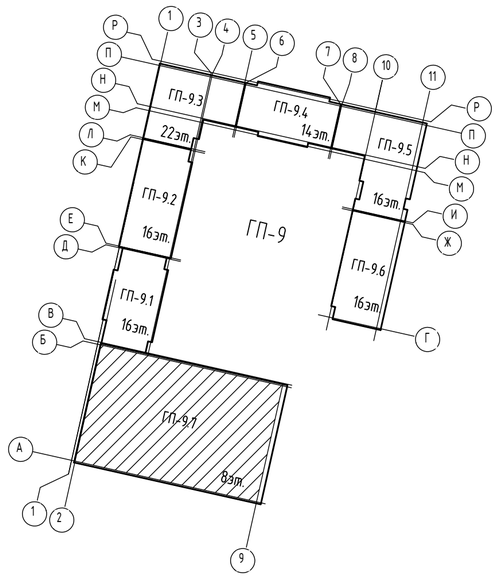

Общие указания

1. Рабочие чертежи разработаны на основании задания на проектирование, задания смежных отделов.
2. Проектируемый объект представляет собой комплекс зданий многоквартирного секционного типа переменной этажности. Секции между собой конструктивно разделены деформационными швами. Объект расположен по адресу: Свердловская область, г. Екатеринбург, ул. Комбинатская.
3. Характеристика условий района строительства:
   - Климатическая зона (СП 131.13330.2025) - IB;
   - Температура воздуха наиболее холодной пятидневки с обеспеченностью 0,92 (СП 131.13330.2025) - минус 30°С;
   - Нормативное значение веса снегового покрова для III района (СП 20.13330.2016) - 1.35кПа (135кгс/м^2);
   - Нормативное значение ветрового давления для I района (СП 20.13330.2016) - 0.23кПа (23кгс/м^2).
4. Характеристика объекта:
   - Уровень ответственности здания (ФЗ №384) - II (нормальный);
   - Класс функциональной пожарной опасности паркинга (ФЗ №123) - Ф5.2;
   - Класс функциональной пожарной опасности нежилых помещений (торговля) (ФЗ №123) - Ф4.3;
   - Класс конструктивной пожарной опасности (ФЗ №123) - С0;
   - Степень огнестойкости здания (ФЗ №123) - II.
5. В данном альбоме представлены архитектурно-строительные решения выше отметки -0,450 секции ГП-9.7 паркинга .
6. За относительную отм. 0,000 принята отметка чистого пола первого этажа секции ГП-9.6, что соответствует абсолютной отметке 271,70. Отметка чистого пола первого этажа секци ГП-9.7 -0,450, что соответствует отм. 270,25.
7. Проект разработан для производства работ при среднесуточной температуре не ниже +5 °С, минимально не ниже 0°С. При производстве работ в зимнее время руководствоваться требованиями СП 70.13330.2012 и указаниями по производству работ в зимних условиях в данном проекте.
8. Запрещается приступать к выполнению работ без проекта производства работ (ППР).
9. При производстве и приемке строительно-монтажных работ руководствоваться нормативными документами:
   - СП 70.13330.2012 "Несущие и ограждающие конструкции";
   - СП 15.13330.2020 "Каменные и армокаменные конструкции";
   - Приказ Минтруда России от 11.12.2020 №883н "Об утверждении Правил по охране труда при строительстве, реконструкции и ремонте".
10. Акты на скрытые работы выполнять согласно приказа Минстроя России от 16.05.2023 №344/пр "Об утверждении состава и порядка ведения исполнительной документации при строительстве, реконструкции, капитальном ремонте объектов капитального строительства".
11. Технические решения, принятые в рабочих чертежах, соответствуют требованиям экологических, санитарно-гигиенических и других норм, действующих на территории Российской Федерации и обеспечивают безопасную для жизни и здоровья людей эксплуатацию объекта при соблюдении предусмотренных проектом мероприятий.

id: 8118858

Изм.	Кол.уч.	Лист	№ док.	Подпись	Дата
Разраб.		Простак			11.26
Пров.		Аникеева			11.26
Н. контр.		Рябиков			11.26
ГИП		Аверин			11.26

174-АР/25-1-9.7-АС2

Многоквартирные жилые дома с объектами инфраструктуры, расположенные по адресу: г. Екатеринбург, ул. Комбинатская. Жилой дом ГП-9

Паркинг ГП-9.7

Стадия	Лист	Листов
Р	1	36

Общие данные (начало)

ДЕВИЖН

Формат А2

Взам. инв. №

Подп. и дата

Инв. № подл.

Конструктивные решения

1. Проектируемый объект - многоквартирные жилые дома с объектами инфраструктуры. Секции между собой конструктивно разделены деформационными швами.
2. Конструктивная система паркинга принята каркасно-стеновой с пилонами и ядрами жесткости в виде стен лестнично-лифтовых узлов. Стены, пилоны, колонны, перекрытия из монолитного железобетона. Конструктивные решения ж.б. каркаса см. альбомы 174-АР/25-1-9.7-КЖ2.1.В ... 174-АР/25-1-9.7-КЖ3.
3. В данном альбоме представлены архитектурно-строительные решения выше отметки -0,450 секции ГП-9.7 - 7 этажного паркинга.
4. Секция ГП-9.7 - 7-ми этажное здание, в том числе: технический этаж на отм. минус 3,680 и минус1,590; 1-й этаж на отм. -0.450 высотой 4,28-4.06 м (высота помещений – 4,15-3.93м в чистоте); 7 этажей с отм. +2.400 - 1го этажа и по +20.400 -7-й, высотой 2,80 м каждый (высота помещений – 2,795 м в чистоте).
5. Общие габариты секции ГП-9.7 в плане между осями составляют: 54,70х32,70 м.
6. Наружные стены выше отм. 0,000 - кладка из газобетонного блока 625х200х250/≤D500/≥B2,5/≥F75 ГОСТ 31360-2024 на клеевом растворе не менее М75, F50, толщиной 200 мм.
7. Утепление наружных стен вентилируемых фасадов предусматривается из минераловатных плит группы НГ прочностью при растяжении перпендикулярно лицевым поверхностям 3кПа, прочность при сжатии при 10% деформации - 10 кПа, λА≤0,039 Вт/м°С, сертифицированный на использование без ветрозащитной мембраны, с ρ≥90кг/м^3. Толщина слоя утепления - 120 мм.
   Утепление наружных стен штукатурных («мокрых») фасадов предусматривается из негорючих минераловатных (базальтовых) плит ρ≥120кг/м^3 и λ не более 0,039 Вт/(м2 °С), TR15 ≥15кПа (прочность при растяжении перпендикулярно к лицевым поверхностям) и CS(10)30 ≥30кПа (прочность на сжатие при 10% деформации), в соответствии с ГОСТ56707-2023 п.3. Толщина слоя утеплителя - 50 мм.
   Для крепления утеплителя к наружным стенам использовать тарельчатые анкеры по ГОСТ 58359-2019 с вытягивающим усилием из основания Fрч не менее 0,3 кН (табл. 7.2 СП 293.1325800.2017). Необходимо провести натурные испытания на отрыв. Технические требования к тарельчатым анкерам принимать по табл. 7.1 СП 293.1325800.2017. Расход тарельчатых анкеров для крепления утеплителя, согласно п7.35.1 СП 293.1325800.2017, - не менее 5шт на 1 м^2. Монтаж утеплителя к наружным стенам при устройстве СФТК выполнять в соответствии с требованиями п.8.2.3 СП293.1325800.2017
8. Стены лестнично-лифтового узла монолитные железобетонные толщиной 200 мм.
9. Пилоны - монолитные железобетонные, толщиной 200, 250 мм.
10. Для организации связи между этажами запроектированы монолитные железобетонные марши и площадки.
11. Перекрытия запроектированы из монолитного железобетона, безригельное.
12. Основные лестничные площадки запроектированы монолитными железобетонными (см. альбом 174-АР/25-1-9.7-КЖ3 для лестниц выше отметки 0,000), лестничные марши - сборными железобетонными.
13. В торце секция паркинга обеспечена одним лифтом.
14. Перегородки 1 этажа запроектированы из пустотелого силикатного блока СБПу200-≥M125/≥F50/≥D1200 248х200х248 ГОСТ 379-2015, толщиной 200мм на клеевом составе и из полнотелого силикатного блока СППо-≥M125/≤D1800, 500х80х250 ГОСТ 379-2015, толщиной 80мм на клеевом растворе не менее М75, F50.
15. Межкомнатные, межквартирные перегородки и перегородки сан узлов в здании паркинга отсутствуют.
16. Указания по армированию перегородок и наружных стен, их креплению к монолитным конструкциям, узлы см. листы 21-26.
17. Перемычки - из металлических уголков, из армированного пенополистиролбетона и рядовые (из арматуры Ф12А500С). Перемычки из стальных уголков защитить слоем цементно-песчаного раствора М100, толщиной δ=20мм по базальтовой сетке 50/50-25х25 СТО 36554501-043-2015; рядовые перемычки защитить слоем цементно-песчаного раствора М75, δ=30мм.
18. Наружные подоконные сливы выполнить из тонколистовой кровельной стали толщиной 0,7 мм с полимерным покрытием (RAL см. АР2).
19. Проект выполнен для плюсовых температур наружного воздуха. При производстве работ в зимнее время руководствоваться требованиями соответствующих разделов строительных норм и правил на производство и приемку строительно-монтажных работ в зимних условиях и указаниями по производству работ в зимних условиях в данном проекте.

Указания по производству работ в зимних условиях

Строительные работы в зимних условиях должны выполняться в соответствии с требованиями настоящих указаний СП 15.13330.2020 "Каменные и армокаменные конструкции"; Правила производства и приемки работ; СП 70.13330.2012 "Несущие и ограждающие конструкции. Актуализированная редакция СНиП 3.03.01-87".

Лица, отвечающие за производство работ в зимнее время, в обязательном порядке должны быть ознакомлены с перечисленными СНиПами и следующими указаниями.

Кирпичная кладка

Качество материалов применяемых для кирпичной и каменной кладки в зимних условиях (цем.-песч. раствор) вне зависимости паспортов на них, должны подвергаться систематическому контролю путем лабораторных испытаний. Материалы, качество (марки) которых не удовлетворяют требованиям проекта, к применению не допускаются !!!

Для кирпичной и каменной кладки применять способ с применением растворов с химическими добавками, способных твердеть при отрицательных температурах. Кладку выполнять методом цепной перевязки.

В качестве противоморозных добавок, обеспечивающих твердение раствора на морозе, рекомендуется применять поташ. Допускается применять и другие разновидности добавок, обеспечивающих твердение раствора на морозе, не вызывающих коррозии арматуры и каменных материалов кладки, обеспечивающих долговечность растворов в эксплуатационных условиях.

При использовании в качестве противоморозной добавки формиата натрия, который является сильным ускорителем схватывания, должны обеспечиваться условия сохранения рабочей подвижности раствора в течение 1,5-2 часов, т.е периода, достаточного для укладки его в дело. Для этой цели в раствор с добавкой формиата натрия вводится водный раствор СДБ или других замедлителей схватывания, рекомендованных головными научно-исследовательскими организациями.

Потребное количество СДБ устанавливается на пробных замесах,но должно быть не более 1% по весу (для портландцементов).

В случае преждевременного (ложно-миксотропного) загустения растворов с добавкой формиата натрия рекомендуется производить их повторное перемешивание на месте работы. Для обеспечения твердения растворов рекомендуется начинать вводить в них минимальное количество (50%) противоморозных добавок за 10 -15 дней перед наступлением зимних условий производства работ.

Армирование стен и простенков этажей производить согласно проекта.

Марки раствора при температуре наружного воздуха от минус 4°С до минус 15°С принимать на один порядок выше, чем марки, предусмотренные проектом для летних условий строительства.

Интенсивное твердение растворов с противоморозными добавками введенными в количестве, указанном в таблице N1, происходит при минимальной температуре наружного воздуха - для формиата натрия до минус 15°С.

При температуре наружного воздуха до минус 3°С марки кирпича и блоков такие же как для летних условий.

При температуре наружного воздуха до минус 3°С в растворы рекомендуется вводить минимальное количество (5%) противоморзных добавок.

Кладочные растворы с химическими добавками рекомендуется приготавливать на портландцементах марки не ниже 400.

Защита строительных конструкций от коррозии

1. Степень воздействия среды на конструкции -не агрессивная.
2. Мероприятия по защите конструкции от коррозии и восстановления покрытий, поврежденных сваркой, выполнять в соответствии с требованиями СП 28.13330.2017 "Актуализированная редакция СНиП 2.03.11-85 "Защита строительных конструкций от коррозии" и ГОСТ 9.402-2004.
   - Степень очистки поверхностей от окислов третья;
   - Качество лакокрасочного покрытия должно соответствовать IV классу по ГОСТ 9.032-74*;
   - Все вновь устанавливаемые конструкции подлежат защите от коррозии лакокрасочными материалами I группы толщиной 80 мкм (например, один слой эмали ПФ-115 грунтовки ГФ-021 ГОСТ 25129-2020*).
3. Работы по защите от коррозии производить в соответствии с требованиями ГОСТ Р 12.3.052-2020 "Система стандартов безопасности труда. Строительство. Работы антикоррозионные. Требования безопасности", СНиП 12-04-2002 "Безопасность труда в строительстве. Часть 2. Строительное производство".

Взам. инв. №

Подп. и дата

Инв. № подл.

id: 8118858

Изм.	Кол.уч.	Лист	№ док.	Подпись	Дата
Разраб.		Простак			11.26
Пров.		Аникеева			11.26
Н. контр.		Рябиков			11.26

174-АР/25-1-9.7-АС2

Многоквартирные жилые дома с объектами инфраструктуры, расположенные по адресу: г. Екатеринбург, ул. Комбинатская. Жилой дом ГП-9

Паркинг ГП-9.7

Стадия	Лист	Листов
Р	2	

Общие данные (окончание)

ДЕВИЖН

Формат А3

Кладочный план 1 этажа в осях 1с-5с/Ас-Жс на отм. -0,450, +2,405

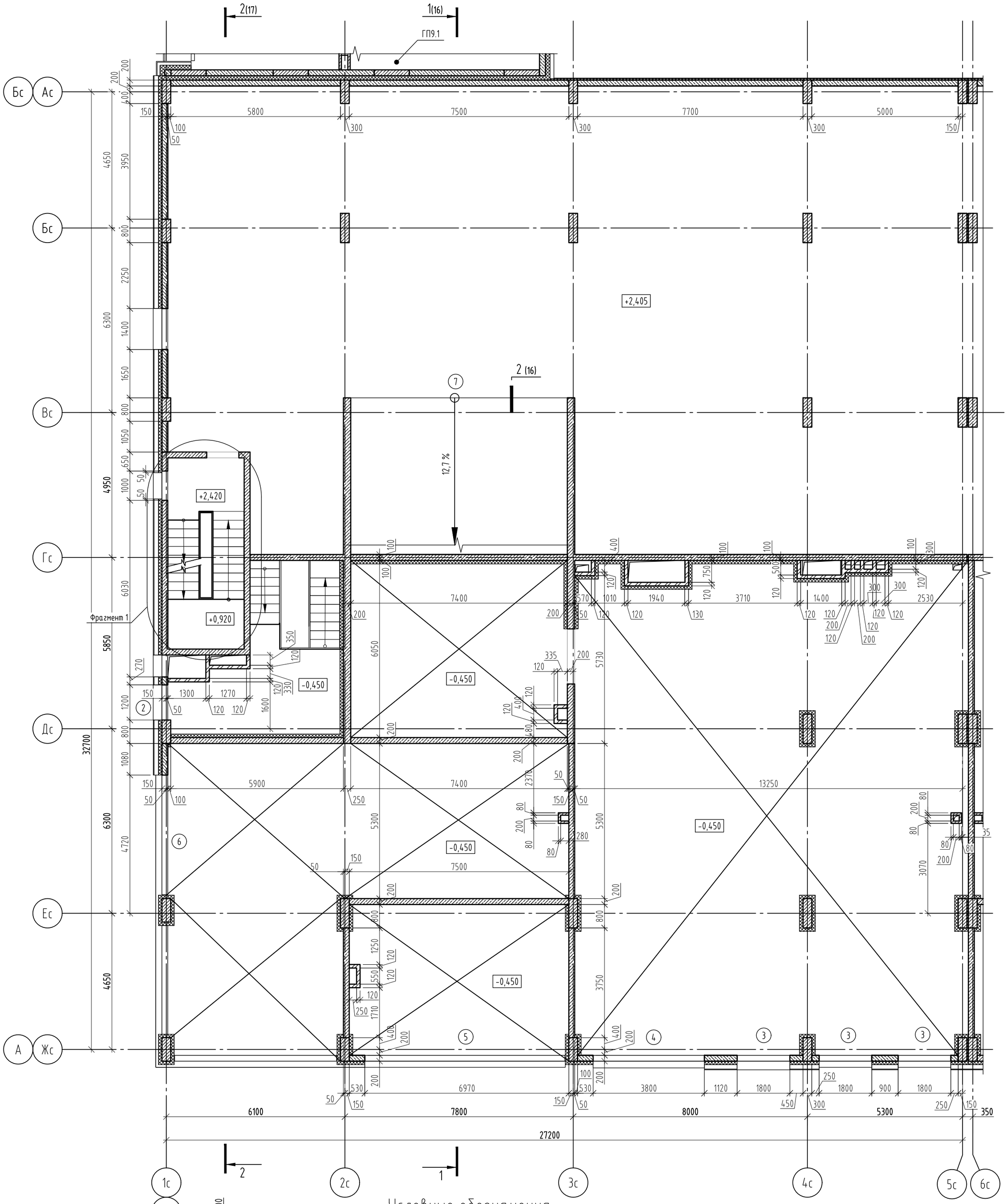

Условные обозначения

- Наружные стены - кладка из газобетонного блока 625x200x250/≤D500/≥B2,5/≥F75 ГОСТ 31360-2024, на клеевом растворе не менее М75, F50, высота 4280, 4060, 2800 мм;
- Внутренние стены - кладка из пустотелого силикатного блока СБПу200-≥М125/≥F50/≥D1200 248x200x248 ГОСТ 379-2015, толщиной 200мм на клеевом растворе не менее М75, F50, высота 4280, 4060, 2800 мм;
- Монолитные железобетонные конструкции (см. альбом 174-АР/25-1-9.6-КЖ2.1.В, ..., 174-АР/25-1-9.6-КЖ2.4.В);
- Кладка из кирпича силикатного утолщенного пустотелого рядового марки СУРПу - М100/F25/1,8 ГОСТ 379-2015 на растворе М75. Первый ряд кладки выполнить из камня бетонного стенового марки КСП-ПР-25-М100/F75/D2200 ГОСТ 6133-99, высота 4280, 4060, 2800 мм.
- Перегородка для коммуникаций из полнотелого силикатного блока СППо-80 ≥М125/≤D1800, 500x80x250 ГОСТ 379-2025, толщиной 80мм на клеевом растворе не менее М75, F50, высота 4280, 2800 мм;
- Теплоизоляция наружных стен, из минеральной ваты группы НГ, прочность при растяжении перпендикулярно лицевым поверхностям 15кПа, прочность при сжатии при 10% деформации - 30кПа, λ≤0,039 Вт/м°С, толщина слоя - 120(50) мм;
- Утепление плиты перекрытия из минеральной ваты группы НГ, прочность при растяжении перпендикулярно лицевым поверхностям 15кПа, при сжатии при 10% деформации - 30кПа, λ≤0,039 Вт/м°С, толщина слоя утепления - 150мм;
- Марка дверного (витражного) проема

Фрагмент 1 плана на отм. +0,430

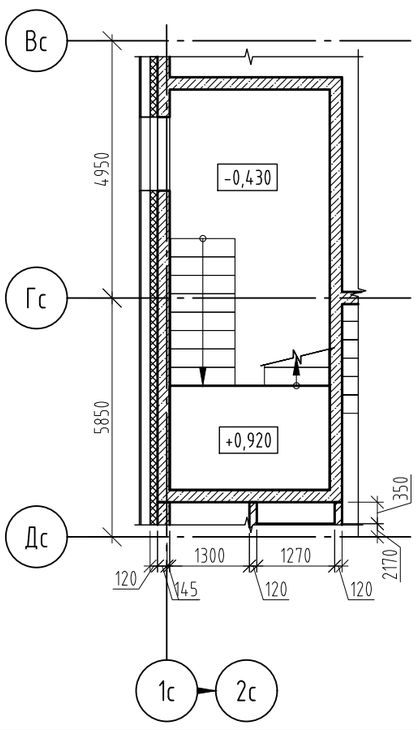

1. Привязку и размеры монолитных железобетонных стен, пилонов см. альбомы 174-АР/25-1-9.7-КЖ2.1.В, ..., 174-АР/25-1-9.7-КЖ2.3.В.
2. Указания по кладке и армированию перегородок и детали их крепления к несущим элементам, узлы см. листы 21-26.
3. Перегородки, ограждающие инженерные коммуникации, возвести после завершения работ по монтажу коммуникаций.
4. Данный лист смотреть совместно с альбомом 174-АР/25-1-9.7-АР1.
5. Высота дверных проемов в ведомости проемов дана от уровня чистого пола.
6. Ведомость отверстий к данному листу см. лист 5.
7. Поверхность стен из газобетонных и силикатных блоков, а также из силикатного кирпича защищать гидрофобизирующими составами на всю высоту кладки, цокольную часть стен на высоту 300мм покрыть спец. полимерной краской.

id: 8118858

Ведомость проемов

Марка отв-я	Размеры ВхН, мм	Отметка низа	Примечание
2	1200x2320	-0,450	
3	1800x3000	-0,450	
4	3800x3000	-0,450	
5	6970x3000	-0,450	
6	4220x3000	-0,450	
7	7400x2245	+2,405	

Изм.	Кол.уч.	Лист	№ док.	Подпись	Дата
Разраб.		Простак			11.26
Пров.		Аникеева			11.26
Н. контр.		Рябиков			11.26

174-АР/25-1-9.7-АС2

Многоквартирные жилые дома с объектами инфраструктуры, расположенные по адресу: г. Екатеринбург, ул. Комбинатская. Жилой дом ГП-9

Паркинг ГП-9.7

Стадия	Лист	Листов
Р	3	

Кладочный план 1 этажа в осях 1с-5с/Ас-Жс на отм. -0,450, +2,405

ДЕВИЖН

Формат А2

Взам. инв. №

Подп. и дата

Инв. № подл.

Кладочный план 1 этажа в осях 6с-10с/Ас-Жс на отм. -0,450, +2,405

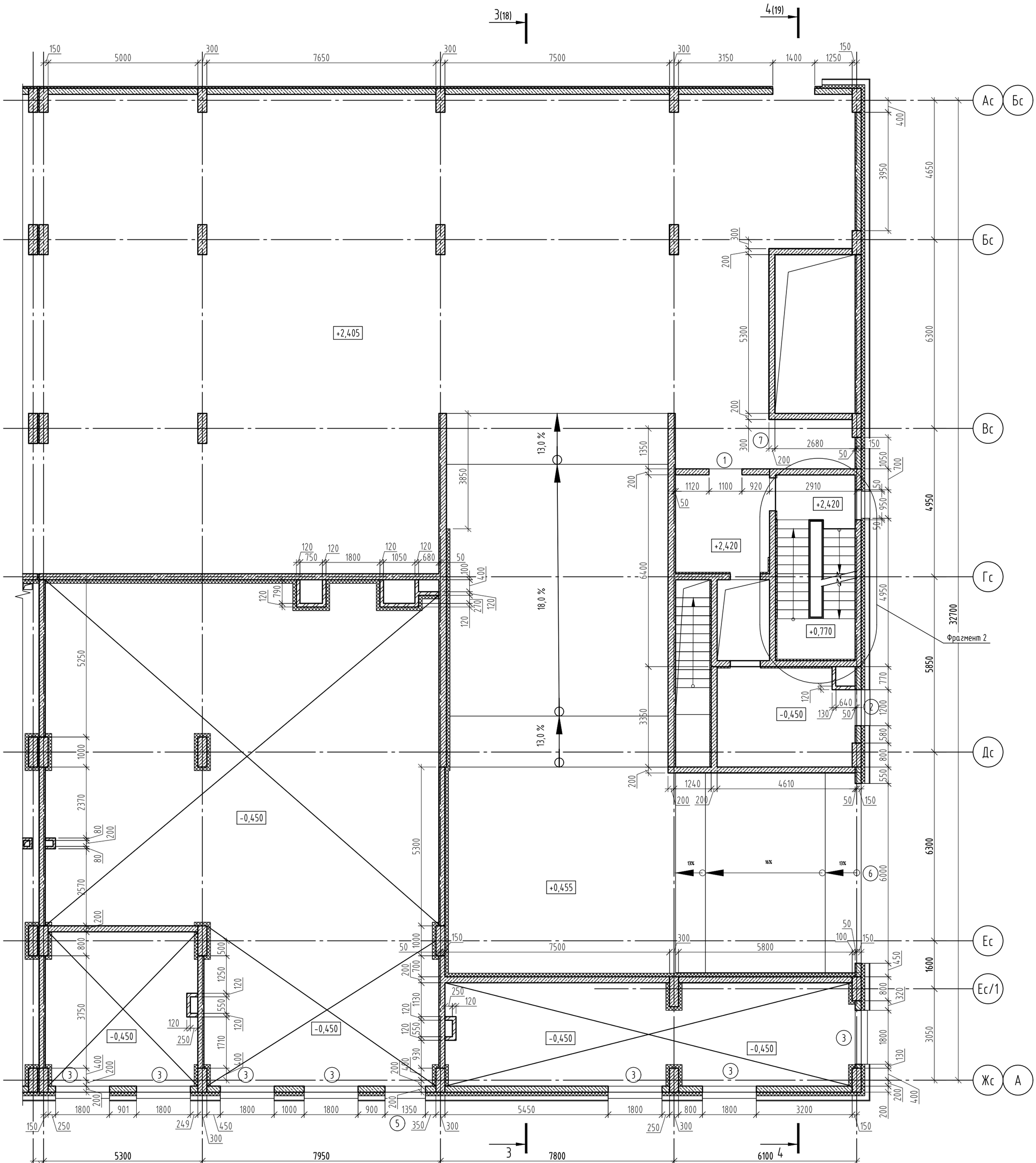

Фрагмент 2 плана на отм. +0,430

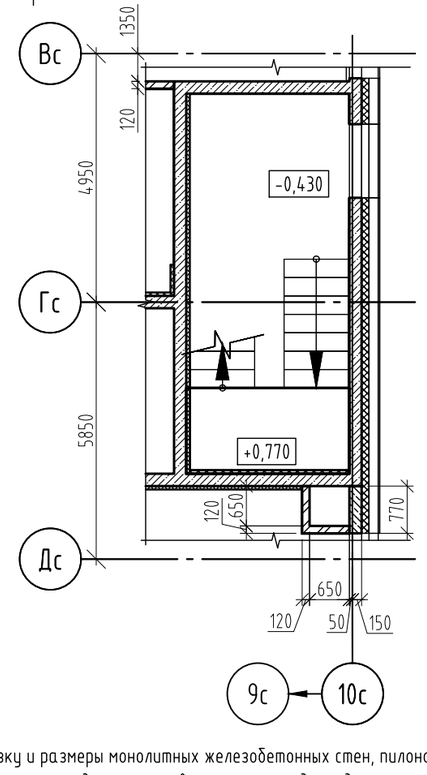

Условные обозначения

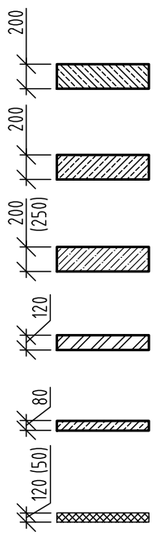

- Наружные стены - кладка из газобетонного блока 625x200x250/≤D500/≥B2,5/≥F75 ГОСТ 31360-2024, на клеевом растворе не менее М75, F50, высота 4280, 4060, 2800 мм;
- - Внутренние стены - кладка из пустотелого силикатного блока СБПу200-≥М125/≥F50/≥D1200 248x200x248 ГОСТ 379-2015, толщиной 200мм на клеевом растворе не менее М75, F50, высота 4280, 4060, 2800 мм;
- Монолитные железобетонные конструкции (см. альбом 174-АР/25-1-9.6-КЖ2.1.В, ..., 174-АР/25-1-9.6-КЖ2.4.В);
- Кладка из кирпича силикатного утолщенного пустотелого рядового марки СУРПу - М100/F25/1,8 ГОСТ 379-2015 на растворе М75. Первый ряд кладки выполнить из камня бетонного стенового марки КСП-ПР-25-М100/F75/D2200 ГОСТ 6133-99, высота 4280, 4060, 2800 мм.
- Перегородка для коммуникаций из полнотелого силикатного блока СППо-80≥М125/≤D1800, 500x80x250 ГОСТ 379-2025, толщиной 80мм на клеевом растворе не менее М75, F50, высота 4280, 2800 мм;
- Теплоизоляция наружных стен, из минеральной ваты группы НГ, прочность при растяжении перпендикулярно лицевым поверхностям 15кПа, прочность при сжатии при 10% деформации - 30кПа, λ≤0,039 Вт/м°С, толщина слоя - 120(50) мм;
- Утепление плиты перекрытия из минеральной ваты группы НГ, прочность при растяжении перпендикулярно лицевым поверхностям 15кПа, при сжатии при 10% деформации - 30кПа, λ≤0,039 Вт/м°С, толщина слоя утепления - 150мм;

1 - Марка оконного проема;

(1) - Марка дверного (витражного) проема

Ведомость проемов

Марка отв-я	Размеры ВхН, мм	Отметка низа	Примечание
1	1100x2100	+2,420	
2	1200x2320	-0,450	
3	1800x3000	-0,450	
5	1350x3000	-0,450	
6	6000x3000	-0,450	
7	1650x2320	+2,405	

1. Привязку и размеры монолитных железобетонных стен, пилонов см. альбомы 174-АР/25-1-9.7-КЖ2.1.В, ..., 174-АР/25-1-9.7-КЖ2.3.В.
2. Указания по кладке и армированию перегородок и детали их крепления к несущим элементам, узлы см. листы 21-26.
3. Перегородки, ограждающие инженерные коммуникации, возвести после завершения работ по монтажу коммуникаций.
4. Данный лист смотреть совместно с альбомом 174-АР/25-1-9.7-АР1.
5. Высота дверных проемов в ведомости проемов дана от уровня чистого пола.
6. Ведомость отверстий к данному листу см. лист 7.
7. Поверхность стен из газобетонных и силикатных блоков, а также из силикатного кирпича защищать гидрофобизирующими составами на всю высоту кладки, цокольную часть стен на высоту 300мм покрыть спец. полимерной краской.

id: 8118858

Изм.	Кол.уч.	Лист	№ док.	Подпись	Дата
Разраб.		Простак			11.26
Пров.		Аникеева			11.26
Н. контр.		Рябиков			11.26

174-АР/25-1-9.7-АС2

Многоквартирные жилые дома с объектами инфраструктуры, расположенные по адресу: г. Екатеринбург, ул. Комбинатская. Жилой дом ГП-9

Паркинг ГП-9.7

Стадия	Лист	Листов
Р	4	

Кладочный план 1 этажа в осях 6с-10с/Ас-Жс на отм. -0,450, +2,405

ДЕВИЖН

Формат А2

Взам. инв. №

Подп. и дата

Инв. № подл.

Схема расположения отверстий и перемычек 1 этажа в осях 1с-5с/Ас-Жс на отм. -0,450, +2,405

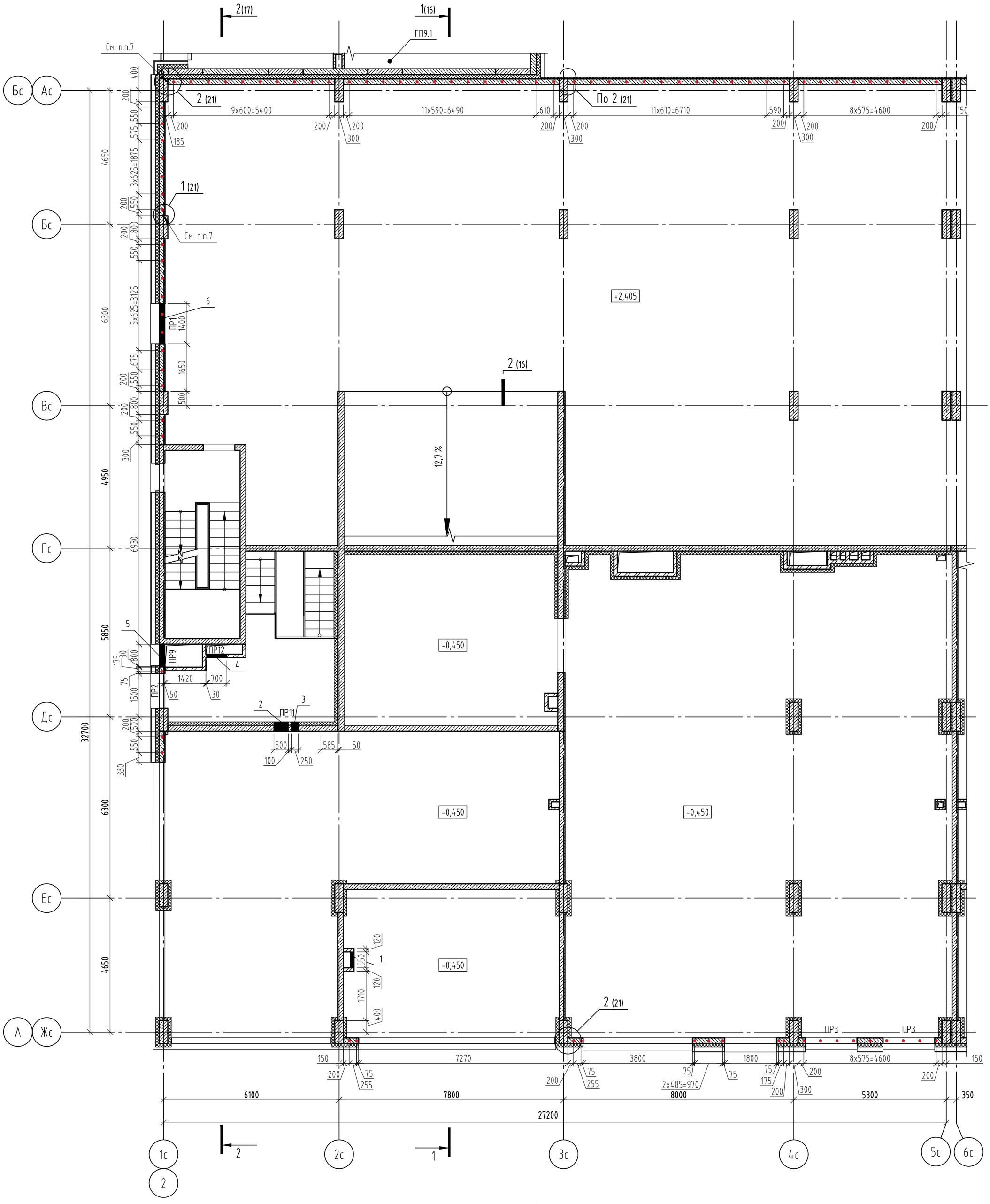

Условные обозначения

- Наружные стены - кладка из газобетонного блока 625х200х250/≤D500/≥B2,5/≥F75 ГОСТ 31360-2024, на клеевом растворе не менее М75, F50, высота 4280, 4060, 2800 мм;
- Внутренние стены - кладка из пустотелого силикатного блока СБПу200-≥М125/≥F50/≥D1200 248х200х248 ГОСТ 379-2015, толщиной 200мм на клеевом растворе не менее М75, F50, высота 4280, 4060, 2800 мм;
- Монолитные железобетонные конструкции (см. альбом 174-АР/25-1-9.6-КЖ2.1.В, ..., 174-АР/25-1-9.6-КЖ2.4.В);
- Кладка из кирпича силикатного утолщенного пустотелого рядового марки СУРПу - М100/F25/1,8 ГОСТ 379-2015 на растворе М75. Первый ряд кладки выполнить из камня бетонного стенового марки КСП-ПР-25-М100/F75/D2200 ГОСТ 6133-99, высота 4280, 4060, 2800 мм.
- Перегородка для коммуникаций из полнотелого силикатного блока СППо-80-≥М125/≤D1800, 500х80х250 ГОСТ 379-2025, толщиной 80мм на клеевом растворе не менее М75, F50, высота 4280, 2800 мм;
- Теплоизоляция наружных стен, из минеральной ваты группы НГ, прочность при растяжении перпендикулярно лицевым поверхностям 15кПа, прочность при сжатии при 10% деформации - 30кПа, λ≤0,039 Вт/м°С, толщина слоя - 120 (50)мм;
- [1] - Марка оконного проема;
- (1) - Марка дверного (витражного) проема
- ПР1 - Марка перемычки;
- \ 12 - Марка отверстия;
- • - Анкер А1, L=350мм и А3, L=570мм, из арматуры Ф12 АС500С

Ведомость отверстий

Марка отв-я	Размеры ВхН, мм	Отметка низа отв.	Примечание
1	550х250	+3,300	ОВ
2	500х300	+3,250	ОВ
3	250х250	+3,300	ОВ
4	700х300	+3,250	ОВ
5	800х1600	+1,825	ОВ
6	1400х700	+2,550	ОВ

1. Привязку и размеры монолитных железобетонных стен, пилонов см. альбомы 174-АР/25-1-9.7-КЖ2.1.В, ..., 174-АР/25-1-9.7-КЖ2.3.В.
2. Указания по кладке и армированию перегородок и детали их крепления к несущим элементам, узлы см. листы 25-33.
3. Перегородки, ограждающие инженерные коммуникации, возвести после завершения работ по монтажу коммуникаций.
4. Данный лист смотреть совместно с альбомом 174-АР/25-1-9.7-АР1.
5. Ведомость проемов к данному листу см. на листе 3.
6. Ведомость и спецификацию перемычек см. на листе 15.
7. Крепление наружной стены из газобетонных блоков к монолитному ж/б пилону выполнить с помощью уголков из перфорированной ленты 150х120х2 (Дп2) в каждый ряд блоков на всю высоту этажа, см. листы 25-26.
8. Поверхность стен из газобетонных и силикатных блоков, а также из силикатного кирпича защищать гидрофобизирующими составами на всю высоту кладки, цокольную часть стен на высоту 300мм покрыть спец. полимерной краской.

id: 8118858

Изм.	Кол.уч.	Лист	№ док.	Подпись	Дата
Разраб.		Простак			11.26
Пров.		Аникеева			11.26
Н. контр.		Рябиков			11.26

174-АР/25-1-9.7-АС2

Многоквартирные жилые дома с объектами инфраструктуры, расположенные по адресу: г. Екатеринбург, ул. Комбинатская. Жилой дом ГП-9

Паркинг ГП-9.7

Стадия	Лист	Листов
Р	5	

Схема расположения отверстий и перемычек 1 этажа в осях 1с-5с/Ас-Жс на отм. -0,450, +2,405

ДЕВИЖН

Формат А2

Взам. инв. № | Подп. и дата | Инв. № подл.

Схема расположения отверстий и перемычек 1 этажа в осях 6с-10с/Ас-Жс на отм. -0,450, +2,405

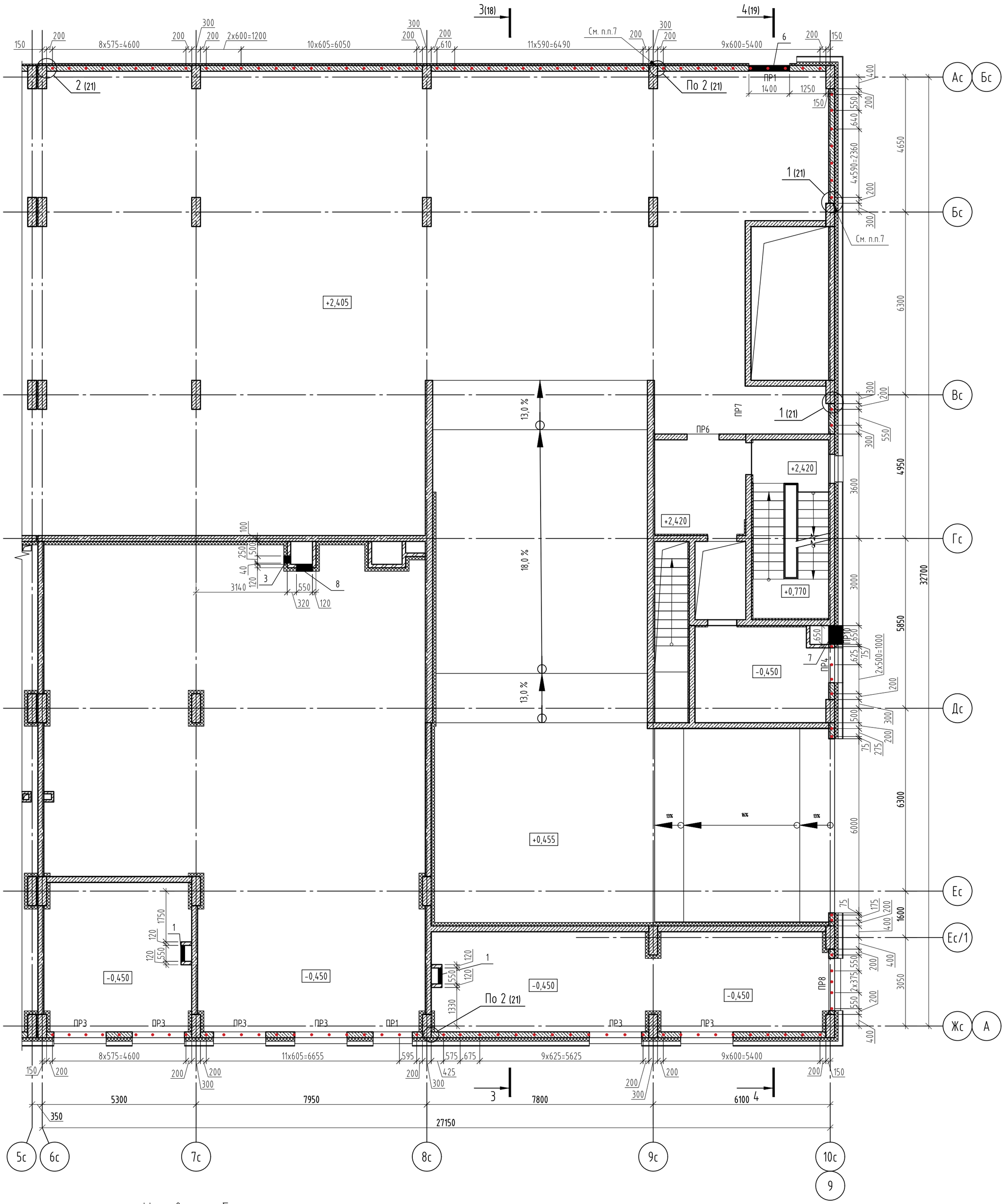

Условные обозначения

200 - Наружные стены - кладка из газобетонного блока 625x200x250/≤D500/≥B2,5/≥F75 ГОСТ 31360-2024, на клеевом растворе не менее М75, F50, высота 4280, 4060, 2800 мм;

200 - - Внутренние стены - кладка из пустотелого силикатного блока СБПу200-≥М125/≥F50/≥D1200 248x200x248 ГОСТ 379-2015, толщиной 200мм на клеевом растворе не менее М75, F50, высота 4280, 4060, 2800 мм;

200 (250) - Монолитные железобетонные конструкции (см. альбом 174-АР/25-1-9.6-КЖ2.1.В, ..., 174-АР/25-1-9.6-КЖ2.4.В);

120 - Кладка из кирпича силикатного утолщенного пустотелого рядового марки СУРПу - М100/F25/1,8 ГОСТ 379-2015 на растворе М75. Первый ряд кладки выполнить из камня бетонного стенового марки КСП-ПР-25-М100/F75/D2200 ГОСТ 6133-99, высота 4280, 4060, 2800 мм.

80 - Перегородка для коммуникаций из полнотелого силикатного блока СППо-80-≥М125/≤D1800, 500x80x250 ГОСТ 379-2025, толщиной 80мм на клеевом растворе не менее М75, F50, высота 4280, 2800 мм;

120 (50) - Теплоизоляция наружных стен, из минеральной ваты группы НГ, прочность при растяжении перпендикулярно лицевым поверхностям 15кПа, прочность при сжатии при 10% деформации - 30кПа, λ≤0,039 Вт/м°С, толщина слоя - 120 (50)мм;

1 - Марка оконного проема;

(1) - Марка дверного (витражного) проема

ПР1 - Марка перемычки;

12 - Марка отверстия;

● - Анкер А1, L=350мм и А3, L=570мм, из арматуры Ø12 АС500С

Ведомость отверстий

Марка отв-я	Размеры ВхН, мм	Отметка низа отв.	Примечание
1	550x250	+3,300	ОВ
3	250x250	+3,300	ОВ
6	1400x700	+2,550	ОВ
7	650x1100	+2,375	ОВ
8	500x350	+3,200	ОВ

1. Привязку и размеры монолитных железобетонных стен, пилонов см. альбомы 174-АР/25-1-9.7-КЖ2.1.В, ..., 174-АР/25-1-9.7-КЖ2.3.В.
2. Указания по кладке и армированию перегородок и детали их крепления к несущим элементам, узлы см. листы 25-33.
3. Перегородки, ограждающие инженерные коммуникации, возвести после завершения работ по монтажу коммуникаций.
4. Данный лист смотреть совместно с альбомом 174-АР/25-1-9.7-АР1.
5. Ведолаедомость проемов к данному листу см. на листе 4.
6. Ведомость и спецификацию перемычек см. на листе 15.
7. Крепление наружной стены из газобетонных блоков к монолитному ж/б пилону выполнить с помощью уголков из перфорированной ленты 150x120x2 (Дп2) в каждый ряд блоков на всю высоту этажа, см. листы 25-26.
8. Поверхность стен из газобетонных и силикатных блоков, а также из силикатного кирпича защищать гидрофобизирующими составами на всю высоту кладки, цокольную часть стен на высоту 300мм покрыть спец. полимерной краской.

Взам. инв. №

Подп. и дата

Инв. № подл.

id: 8118858

Изм.	Кол.уч.	Лист	№ док.	Подпись	Дата
Разраб.		Простак			11.26
Пров.		Аникеева			11.26
Н. контр.		Рябиков			11.26

174-АР/25-1-9.7-АС2

Многоквартирные жилые дома с объектами инфраструктуры, расположенные по адресу: г. Екатеринбург, ул. Комбинатская. Жилой дом ГП-9

Паркинг ГП-9.7

Стадия	Лист	Листов
Р	6	

Схема расположения отверстий и перемычек 1 этажа в осях 6с-10с/Ас-Жс на отм. -0,450, +2,406

ДЕВИЖН

Формат А2

Кладочный план 2-4 этажа в осях 1с-5с/Ас-Жс

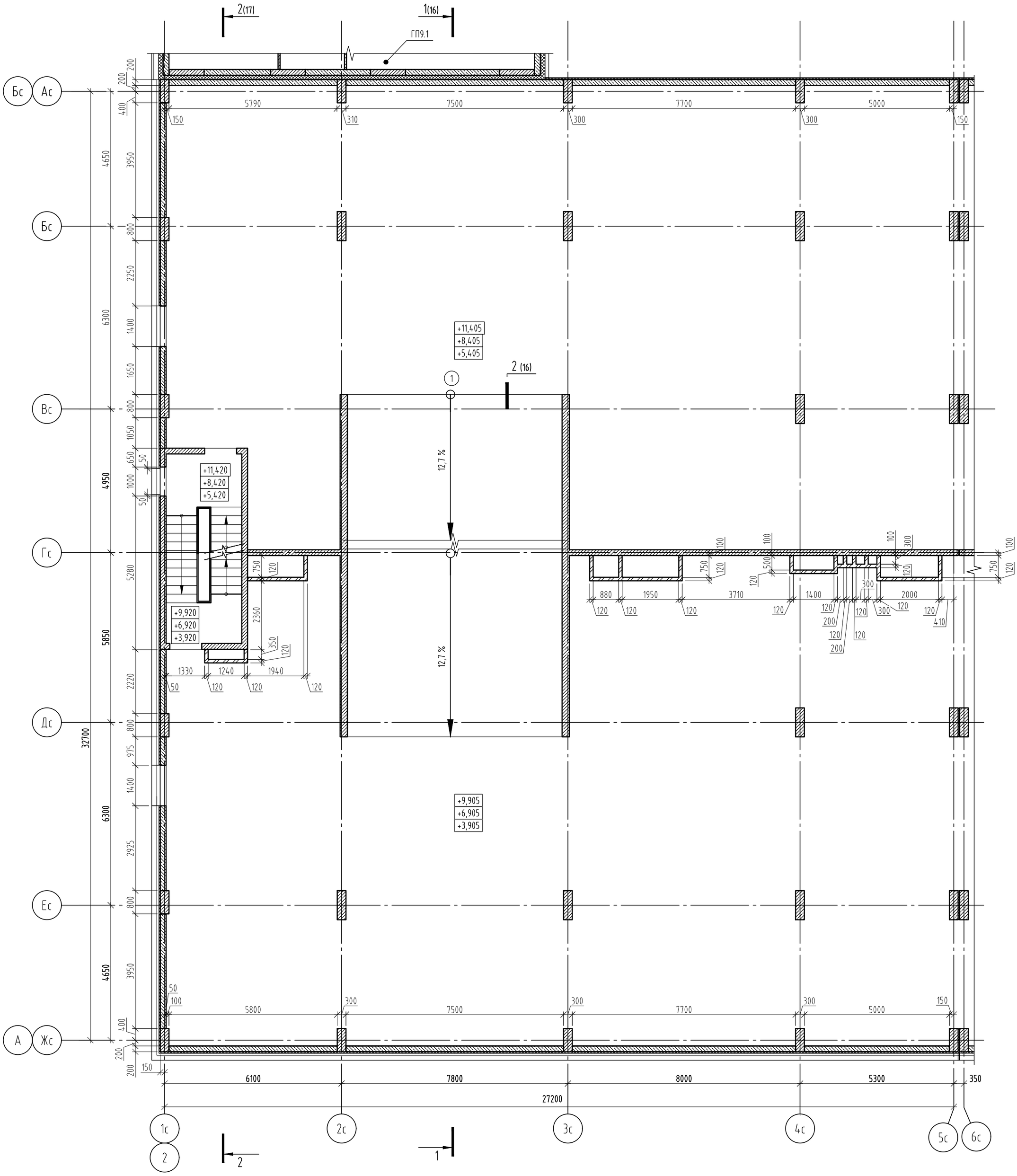

Условные обозначения

- Наружные стены - кладка из газобетонного блока 625х200х250/≤D500/≥B2,5/≥F75 ГОСТ 31360-2024, на клеевом растворе не менее М75, F50, высота 2800 мм;
- Внутренние стены - кладка из пустотелого силикатного блока СБПу200-≥М125/≥F50/≥D1200 248х200х248 ГОСТ 379-2015, толщиной 200мм на клеевом растворе не менее М75, F50, высота 2800 мм;
- Монолитные железобетонные конструкции (см. альбом 174-АР/25-1-9.6-КЖ2.1.В, ..., 174-АР/25-1-9.6-КЖ2.4.В);
- Кладка из кирпича силикатного утолщенного пустотелого рядового марки СУРПу - М100/F25/1,8 ГОСТ 379-2015 на растворе М75. Первый ряд кладки выполнить из камня бетонного стенового марки КСП-ПР-25-М100/F75/D2200 ГОСТ 6133-99, высота 2800 мм.

1 - Марка оконного проема;

(1) - Марка дверного (витражного) проема

Ведомость проемов

Марка отв-я	Размеры ВхН, мм	Отметка низа отв.	Примечание
1	7400х2245	+5,405	

1. Привязку и размеры монолитных железобетонных стен, пилонов см. альбомы 174-АР/25-1-9.7-КЖ2.1.В, ..., 174-АР/25-1-9.7-КЖ2.3.В.
2. Указания по кладке и армированию перегородок и детали их крепления к несущим элементам, узлы см. листы 21-26.
3. Перегородки, ограждающие инженерные коммуникации, возвести после завершения работ по монтажу коммуникаций.
4. Данный лист смотреть совместно с альбомом 174-АР/25-1-9.7-АР1.
5. Высота проемов в ведомости проемов дана от уровня чистого пола.
6. Ведомость отверстий к данному листу см. лист 9.
7. Поверхность стен из газобетонных и силикатных блоков, а также из силикатного кирпича защищать гидрофобизирующими составами на всю высоту кладки, цокольную часть стен на высоту 300мм покрыть спец. полимерной краской.

id: 8118858

Изм.	Кол.уч.	Лист	№ док.	Подпись	Дата
Разраб.		Простак			11.26
Пров.		Аникеева			11.26
Н. контр.		Рябиков			11.26

174-АР/25-1-9.7-АС2

Многоквартирные жилые дома с объектами инфраструктуры, расположенные по адресу: г. Екатеринбург, ул. Комбинатская. Жилой дом ГП-9

Паркинг ГП-9.7

Стадия	Лист	Листов
Р	7	

Кладочный план 2-4 этажа в осях 1с-5с/Ас-Жс

ДЕВИЖН

Формат А2

Взам. инв. № | Подп. и дата | Инв. № подл.

Кладочный план 2-4 этажа в осях 6с-10с/Ас-Жс

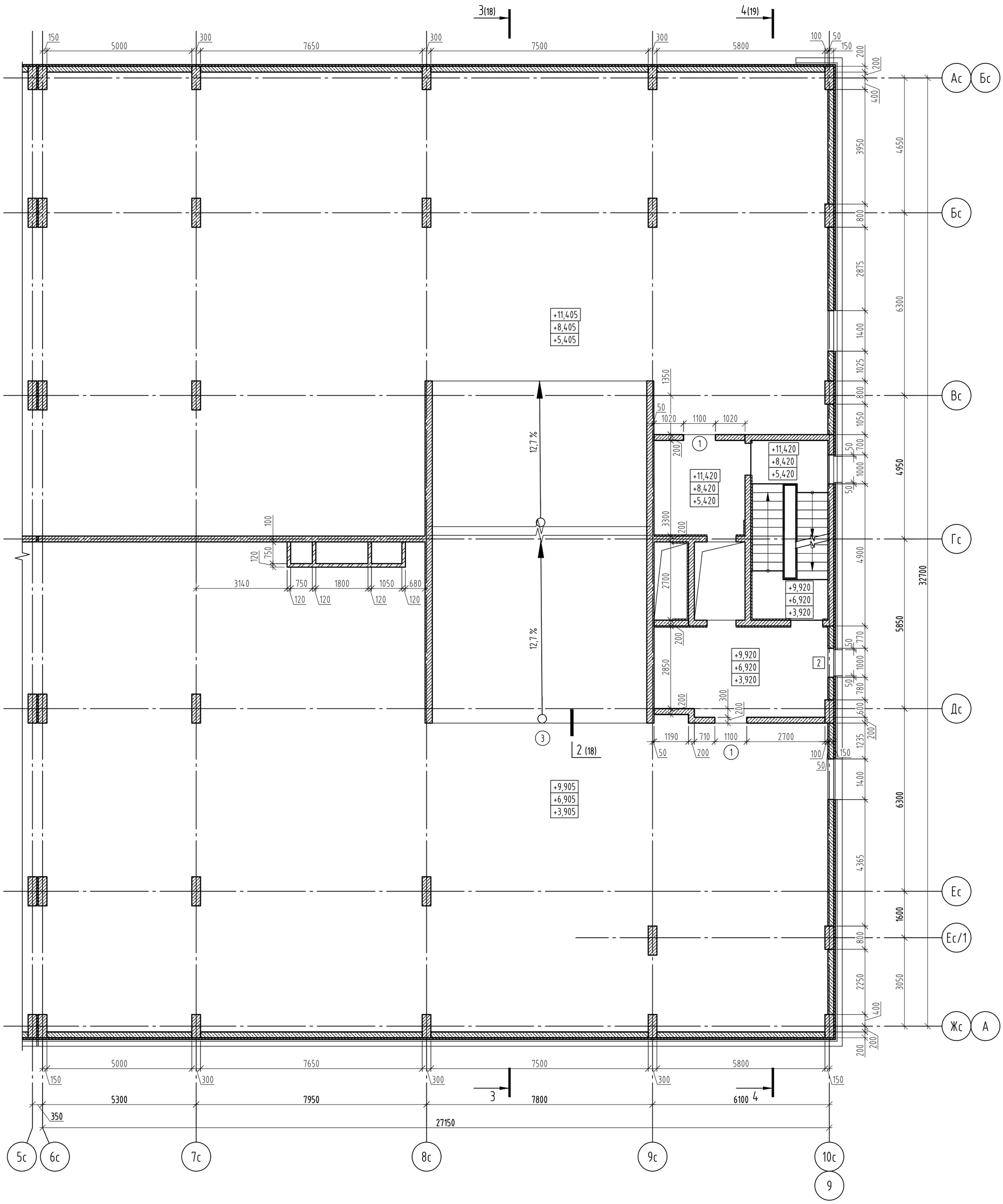

Условные обозначения

- Наружные стены - кладка из газобетонного блока 625x200x250/≤D500/≥B2,5/≥F75 ГОСТ 31360-2024, на клеевом растворе не менее М75, F50, высота 2800 мм;
- Внутренние стены - кладка из пустотелого силикатного блока СБПу200-≥М125/≥F50/≥D1200 248x200x248 ГОСТ 379-2015, толщиной 200мм на клеевом растворе не менее М75, F50, высота 2800 мм;
- Монолитные железобетонные конструкции (см. альбом 174-АР/25-1-9.6-КЖ2.1.В, ..., 174-АР/25-1-9.6-КЖ2.4.В);
- Кладка из кирпича силикатного утолщенного пустотелого рядового марки СУРПу - М100/F25/1,8 ГОСТ 379-2015 на растворе М75. Первый ряд кладки выполнить из камня бетонного стенового марки КСП-ПР-25-М100/F75/D2200 ГОСТ 6133-99, высота 2800 мм.

[1] - Марка оконного проема;

(1) - Марка дверного (витражного) проема

Ведомость проемов

Марка, поз.	Габариты ВхН, мм	Отметка низа			Примечание
		2 этаж	3 этаж	4 этаж	
1	1100x2100	+3,920; +5,420	+6.920; +8,420	+9,920; +11,420	
2	1000x2050	+4,430	+7,430	+10,430	
3	7400x2295	+3,905	+6,905	+9,905	

1. Привязку и размеры монолитных железобетонных стен, пилонов см. альбомы 174-АР/25-1-9.7-КЖ2.1.В, ..., 174-АР/25-1-9.7-КЖ2.3.В.
2. Указания по кладке и армированию перегородок и детали их крепления к несущим элементам, узлы см. листы 21-26.
3. Перегородки, ограждающие инженерные коммуникации, возвести после завершения работ по монтажу коммуникаций.
4. Данный лист смотреть совместно с альбомом 174-АР/25-1-9.7-АР1.
5. Высота дверных проемов в ведомости проемов дана от уровня чистого пола.
6. Ведомость отверстий к данному листу см. лист 10.
7. Поверхность стен из газобетонных и силикатных блоков, а также из силикатного кирпича защищать гидрофобизирующими составами на всю высоту кладки, цокольную часть стен на высоту 300мм покрыть спец. полимерной краской.

id: 8118858

Изм.	Кол.уч.	Лист	№ док.	Подпись	Дата
Разраб.		Простак			11.26
Пров.		Аникеева			11.26
Н. контр.		Рябиков			11.26

174-АР/25-1-9.7-АС2

Многоквартирные жилые дома с объектами инфраструктуры, расположенные по адресу: г. Екатеринбург, ул. Комбинатская. Жилой дом ГП-9

Паркинг ГП-9.7

Стадия	Лист	Листов
Р	8	

Кладочный план 2-4 этажа в осях 5с-10с/Ас-Жс

ДЕВИЖН

Формат А2

Взам. инв. №

Подп. и дата

Инв. № подл.

Схема расположения отверстий и перемычек 2-4 этажа в осях 1с-5с/Ас-Жс

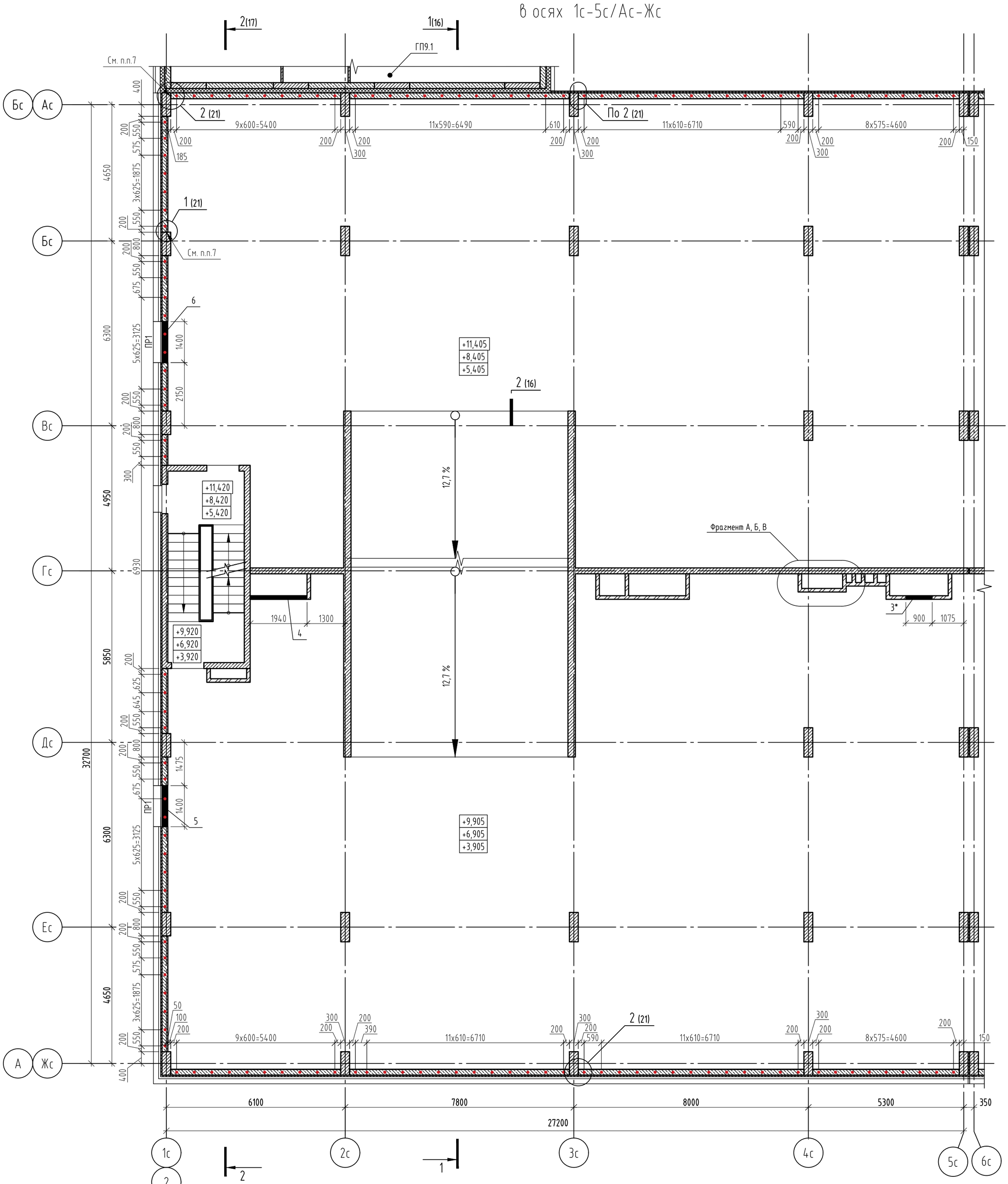

Фрагмент А плана на отм. +5,400

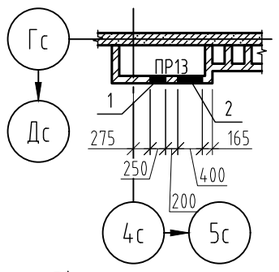

Фрагмент Б плана на отм. +8,400

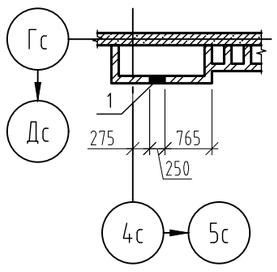

Фрагмент В плана на отм. +11,400

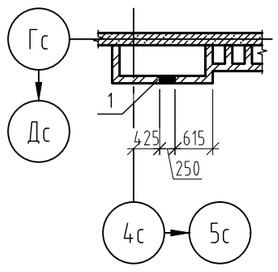

Условные обозначения

- Наружные стены - кладка из газобетонного блока 625x200x250/≤D500/≥B2,5/≥F75 ГОСТ 31360-2024, на клеевом растворе не менее М75, F50, высота 2800 мм;
- Внутренние стены - кладка из пустотелого силикатного блока СБПу200-≥М125/≥F50/≥D1200 248x200x248 ГОСТ 379-2015, толщиной 200мм на клеевом растворе не менее М75, F50, высота 2800 мм;
- Монолитные железобетонные конструкции (см. альбом 174-АР/25-1-9.6-КЖ2.1.В, ..., 174-АР/25-1-9.6-КЖ2.4.В);
- Стенки вент. шахт, из кирпича силикатного утолщенного пустотелого рядового марки СУРПу - М100/F25/1,8 ГОСТ 379-2015 на растворе М75. Первый ряд кладки выполнить из камня бетонного стенового марки КСП-ПР-25-М100/F75/D2200 ГОСТ 6133-99, см. прим. 8;
- Теплоизоляция наружных стен, из минеральной ваты группы НГ, прочность при растяжении перпендикулярно лицевым поверхностям 15кПа, прочность при сжатии при 10% деформации - 30кПа, λ≤0,039 Вт/м°С, толщина слоя - 50мм;

[1] - Марка оконного проема;

(1) - Марка дверного (витражного) проема

ПР1 - Марка перемычки;

12 - Марка отверстия;

● - Анкер А1, L=350мм и А3, L=570мм, из арматуры Ø12 АС500С -

Ведомость отверстий

Марка, поз.	Габариты ВхН, мм	Отметка низа			Примечание
		2 этаж	3 этаж	4 этаж	
1	250x400	+5,900	+8,900	+11,900	ВК
2	400x400	+5,900	-	-	ВК
3*	900x400	+6,300	+9,300	-	ОВ
4	1940x600	+6,100	+9,100	+12,100	ОВ
5	1400x700	+4,050	+7,050	+10,050	ОВ
6	1400x700	+5,550	+8,550	+11,550	ОВ

1. Привязку и размеры монолитных железобетонных стен, пилонов см. альбомы 174-АР/25-1-9.7-КЖ2.1.В, ..., 174-АР/25-1-9.7-КЖ2.3.В.
2. Указания по кладке и армированию перегородок и детали их крепления к несущим элементам, узлы см. листы 21-26.
3. Перегородки, ограждающие инженерные коммуникации, возвести после завершения работ по монтажу коммуникаций.
4. Данный лист смотреть совместно с альбомом 174-АР/25-1-9.7-АР1. .
5. * - отверстия только для 2 и 3 этажа.
6. Ведомость и спецификацию перемычек см. на листе 14.
7. Крепление наружной стены из газобетонных блоков к монолитному ж/б пилону выполнить с помощью уголков из перфорированной ленты 150x120x2 (Дп2) в каждый ряд блоков на всю высоту этажа, см. лист 20.
8. Поверхность стен из газобетонных и силикатных блоков, а также из силикатного кирпича защищать гидрофобизирующими составами на всю высоту кладки, цокольную часть стен на высоту 300мм покрыть спец. полимерной краской.

Взам. инв. №

Подп. и дата

Инв. № подл.

id: 8118858

Изм.	Кол.уч.	Лист	№ док.	Подпись	Дата
Разраб.		Простак			11.26
Пров.		Аникеева			11.26
Н. контр.		Рябиков			11.26

174-АР/25-1-9.7-АС2

Многоквартирные жилые дома с объектами инфраструктуры, расположенные по адресу: г. Екатеринбург, ул. Комбинатская. Жилой дом ГП-9

Паркинг ГП-9.7

Стадия	Лист	Листов
Р	9	

Схема расположения отверстий и перемычек 2-4 этажа в осях 1с-5с/Ас-Жс

ДЕВИЖН

Формат А2

Схема расположения отверстий и перемычек 2-4 этажа в осях 6с-10с/Ас-Жс

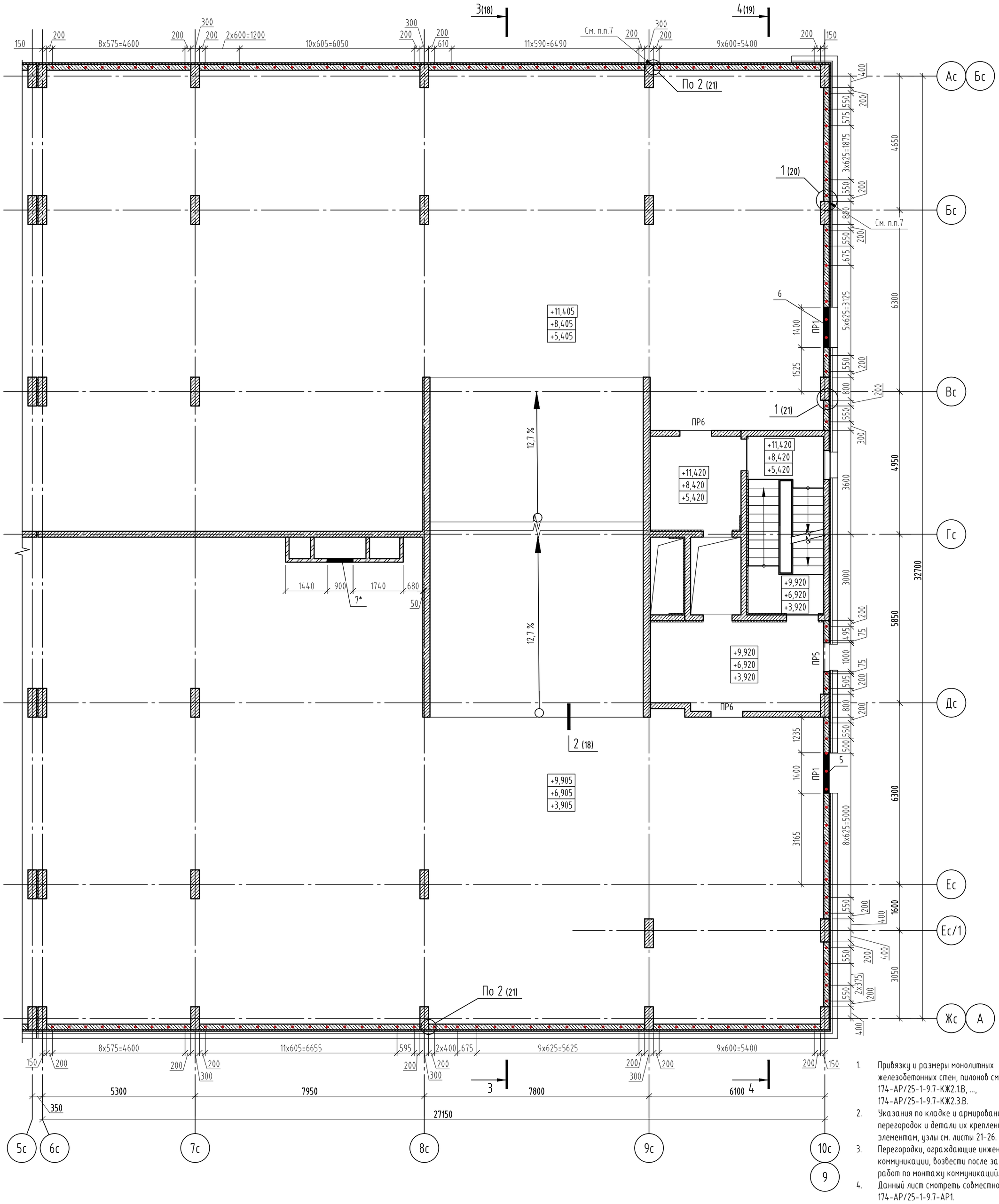

Условные обозначения

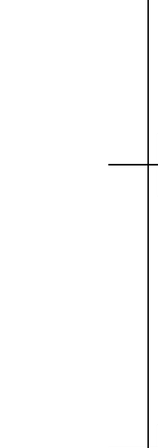

- Наружные стены - кладка из газобетонного блока 625x200x250/≤D500/≥B2,5/≥F75 ГОСТ 31360-2024, на клеевом растворе не менее М75, F50, высота 2800 мм;
- Внутренние стены - кладка из пустотелого силикатного блока СБПу200-≥М125/≥F50/≥D1200 248x200x248 ГОСТ 379-2015, толщиной 200мм на клеевом растворе не менее М75, F50, высота 2800 мм;
- Монолитные железобетонные конструкции (см. альбом 174-АР/25-1-9.6-КЖ2.1.В, ..., 174-АР/25-1-9.6-КЖ2.4.В);
- Кладка из кирпича силикатного утолщенного пустотелого рядового марки СУРПу - М100/F25/1,8 ГОСТ 379-2015 на растворе М75. Первый ряд кладки выполнить из камня бетонного стенового марки КСП-ПР-25-М100/F75/D2200 ГОСТ 6133-99, высота 2800 мм.

1 - Марка оконного проема;

(1) - Марка дверного (витражного) проема

ПР1 - Марка перемычки;

12 - Марка отверстия;

● - Анкер А1, L=350мм и А3, L=570мм, из арматуры ф12 АС500С

Ведомость отверстий

Марка, поз.	Габариты ВхН, мм	Отметка низа			Примечание
		2 этаж	3 этаж	4 этаж	
5	1400x700	+4,050	+7,050	+10,050	ОВ
6	1400x700	+5,550	+8,550	+11,550	ОВ
7*	900x350	+6,350	+9,350	-	ОВ

1. Привязку и размеры монолитных железобетонных стен, пилонов см. альбомы 174-АР/25-1-9.7-КЖ2.1.В, ..., 174-АР/25-1-9.7-КЖ2.3.В.
2. Указания по кладке и армированию перегородок и детали их крепления к несущим элементам, узлы см. листы 21-26.
3. Перегородки, ограждающие инженерные коммуникации, возвести после завершения работ по монтажу коммуникаций.
4. Данный лист смотреть совместно с альбомом 174-АР/25-1-9.7-АР1.
5. Высота дверных проемов в ведомости проемов дана от уровня чистого пола.
6. Ведолаедомость проемов к данному листу см. на листе 7.
7. * - отверстия только для 2 и 3 этажа.
6. Ведомость и спецификацию перемычек см. на листе 14.
7. Крепление наружной стены из газобетонных блоков к монолитному ж/б пилону выполнить с помощью уголков из перфорированной ленты 150x120x2 (Дп2) в каждый ряд блоков на всю высоту этажа, см. листы 25-26.
8. Поверхность стен из газобетонных и силикатных блоков, а также из силикатного кирпича защищать гидрофобизирующими составами на всю высоту кладки, цокольную часть стен на высоту 300мм покрыть спец. полимерной краской.

id: 8118858

Изм.	Кол.уч.	Лист	№ док.	Подпись	Дата
Разраб.		Простак			11.26
Пров.		Аникеева			11.26
Н. контр.		Рябиков			11.26

174-АР/25-1-9.7-АС2

Многоквартирные жилые дома с объектами инфраструктуры, расположенные по адресу: г. Екатеринбург, ул. Комбинатская. Жилой дом ГП-9

Паркинг ГП-9.7

Стадия	Лист	Листов
Р	10	

Схема расположения отверстий и перемычек 2-4 этажа в осях 6с-10с/Ас-Жс

ДЕВИЖН

Формат А2

Взам. инв. №

Подп. и дата

Инв. № подл.

Кладочный план 5-7 этажа в осях 1с-5с/Ас-Жс

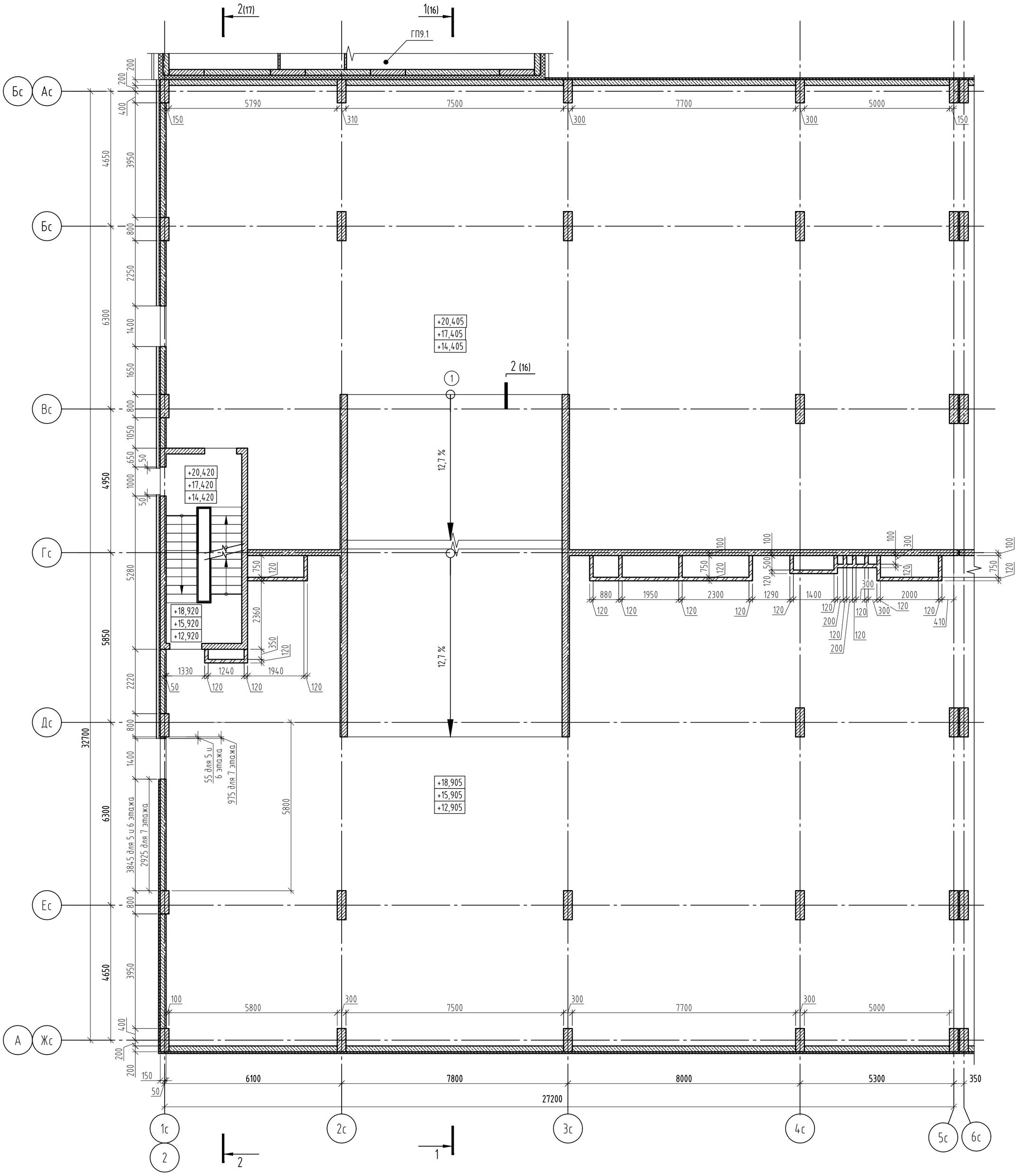

Условные обозначения

- Наружные стены - кладка из газобетонного блока 625х200х250/≤D500/≥B2,5/≥F75 ГОСТ 31360-2024, на клеевом растворе не менее М75, F50, высота 2800 мм;
- Внутренние стены - кладка из пустотелого силикатного блока СБПу200-≥М125/≥F50/≥D1200 248х200х248 ГОСТ 379-2015, толщиной 200мм на клеевом растворе не менее М75, F50, высота 2800 мм;
- Монолитные железобетонные конструкции (см. альбом 174-АР/25-1-9.6-КЖ2.1.В, ..., 174-АР/25-1-9.6-КЖ2.4.В);
- Кладка из кирпича силикатного утолщенного пустотелого рядового марки СУРПу - М100/F25/1,8 ГОСТ 379-2015 на растворе М75. Первый ряд кладки выполнить из камня бетонного стенового марки КСП-ПР-25-М100/F75/D2200 ГОСТ 6133-99, высота 2800 мм.

[1] - Марка оконного проема;

(1) - Марка дверного (витражного) проема

Ведомость проемов

Марка отв-я	Размеры ВхН, мм	Отметка низа отв.	Примечание
1	7400х2245	+5,405	

1. Привязку и размеры монолитных железобетонных стен, пилонов см. альбомы 174-АР/25-1-9.7-КЖ2.1.В, ..., 174-АР/25-1-9.7-КЖ2.3.В.
2. Указания по кладке и армированию перегородок и детали их крепления к несущим элементам, узлы см. листы 21-26.
3. Перегородки, ограждающие инженерные коммуникации, возвести после завершения работ по монтажу коммуникаций.
4. Данный лист смотреть совместно с альбомом 174-АР/25-1-9.7-АР1.
5. Высота проемов в ведомости проемов дана от уровня чистого пола.
6. Ведомость отверстий к данному листу см. лист 13.
7. Поверхность стен из газобетонных и силикатных блоков, а также из силикатного кирпича защищать гидрофобизирующими составами на всю высоту кладки, цокольную часть стен на высоту 300мм покрыть спец. полимерной краской.

id: 8118858

Изм.	Кол.уч.	Лист	№ док.	Подпись	Дата
Разраб.		Простак			11.26
Пров.		Аникеева			11.26
Н. контр.		Рябиков			11.26

174-АР/25-1-9.7-АС2

Многоквартирные жилые дома с объектами инфраструктуры, расположенные по адресу: г. Екатеринбург, ул. Комбинатская. Жилой дом ГП-9

Паркинг ГП-9.7

Стадия	Лист	Листов
Р	11	

Кладочный план 5-7 этажа в осях 1с-5с/Ас-Жс

ДЕВИЖН

Формат А2

Взам. инв. № | Подп. и дата | Инв. № подл.

Кладочный план 5-7 этажа в осях 6с-10с/Ас-Жс

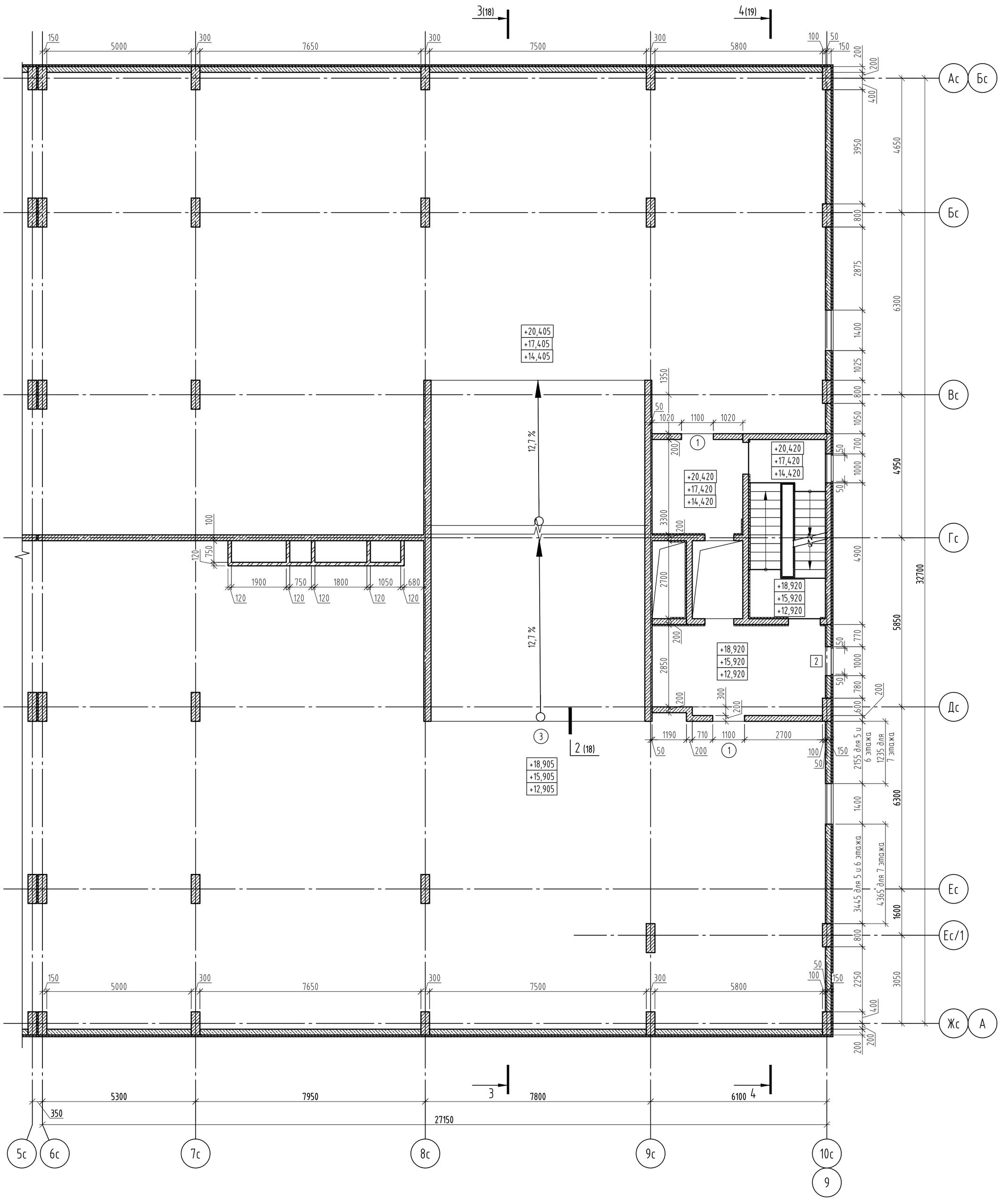

Условные обозначения

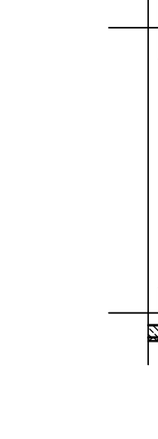

- Наружные стены - кладка из газобетонного блока 625х200х250/≤D500/≥B2,5/≥F75 ГОСТ 31360-2024, на клеевом растворе не менее М75, F50, высота 2800 мм;
- Внутренние стены - кладка из пустотелого силикатного блока СБПу200-≥М125/≥F50/≥D1200 248х200х248 ГОСТ 379-2015, толщиной 200мм на клеевом растворе не менее М75, F50, высота 2800 мм;
- Монолитные железобетонные конструкции (см. альбом 174-АР/25-1-9.6-КЖ2.1.В, ..., 174-АР/25-1-9.6-КЖ2.4.В);
- Кладка из кирпича силикатного утолщенного пустотелого рядового марки СУРПу - М100/F25/1,8 ГОСТ 379-2015 на растворе М75. Первый ряд кладки выполнить из камня бетонного стенового марки КСП-ПР-25-М100/F75/D2200 ГОСТ 6133-99, высота 2800 мм.

[1] - Марка оконного проема;

(1) - Марка дверного (витражного) проема

Ведомость проемов

Марка, поз.	Габариты ВхН, мм	Отметка низа			Примечание
		5 этаж	6 этаж	7 этаж	
1	1100х2100	12,920; +14,420	15,920; +17,420	18,920; +20,420	
2	1000х2050	+13,430	+16,430	+19,430	
3	7400х2295	+12,905	+15,905	+18,905	

1. Привязку и размеры монолитных железобетонных стен, пилонов см. альбомы 174-АР/25-1-9.7-КЖ2.1.В, ..., 174-АР/25-1-9.7-КЖ2.3.В.
2. Указания по кладке и армированию перегородок и детали их крепления к несущим элементам, узлы см. листы 21-26.
3. Перегородки, ограждающие инженерные коммуникации, возвести после завершения работ по монтажу коммуникаций.
4. Данный лист смотреть совместно с альбомом 174-АР/25-1-9.7-АР1.
5. Высота дверных проемов в ведомости проемов дана от уровня чистого пола.
6. Ведомость отверстий к данному листу см. лист 14.
7. Поверхность стен из газобетонных и силикатных блоков, а также из силикатного кирпича защищать гидрофобизирующими составами на всю высоту кладки, цокольную часть стен на высоту 300мм покрыть спец. полимерной краской.

id: 8118858

Изм.	Кол.уч.	Лист	№ док.	Подпись	Дата
Разраб.		Простак			11.26
Пров.		Аникеева			11.26
Н. контр.		Рябиков			11.26

174-АР/25-1-9.7-АС2

Многоквартирные жилые дома с объектами инфраструктуры, расположенные по адресу: г. Екатеринбург, ул. Комбинатская. Жилой дом ГП-9

Паркинг ГП-9.7

Стадия	Лист	Листов
Р	12	

Кладочный план 5-7 этажа в осях 5с-10с/Ас-Жс

ДЕВИЖН

Формат А2

Взам. инв. №

Подп. и дата

Инв. № подл.

Схема расположения отверстий и перемычек 5-7 этажа в осях 1с-5с/Ас-Жс

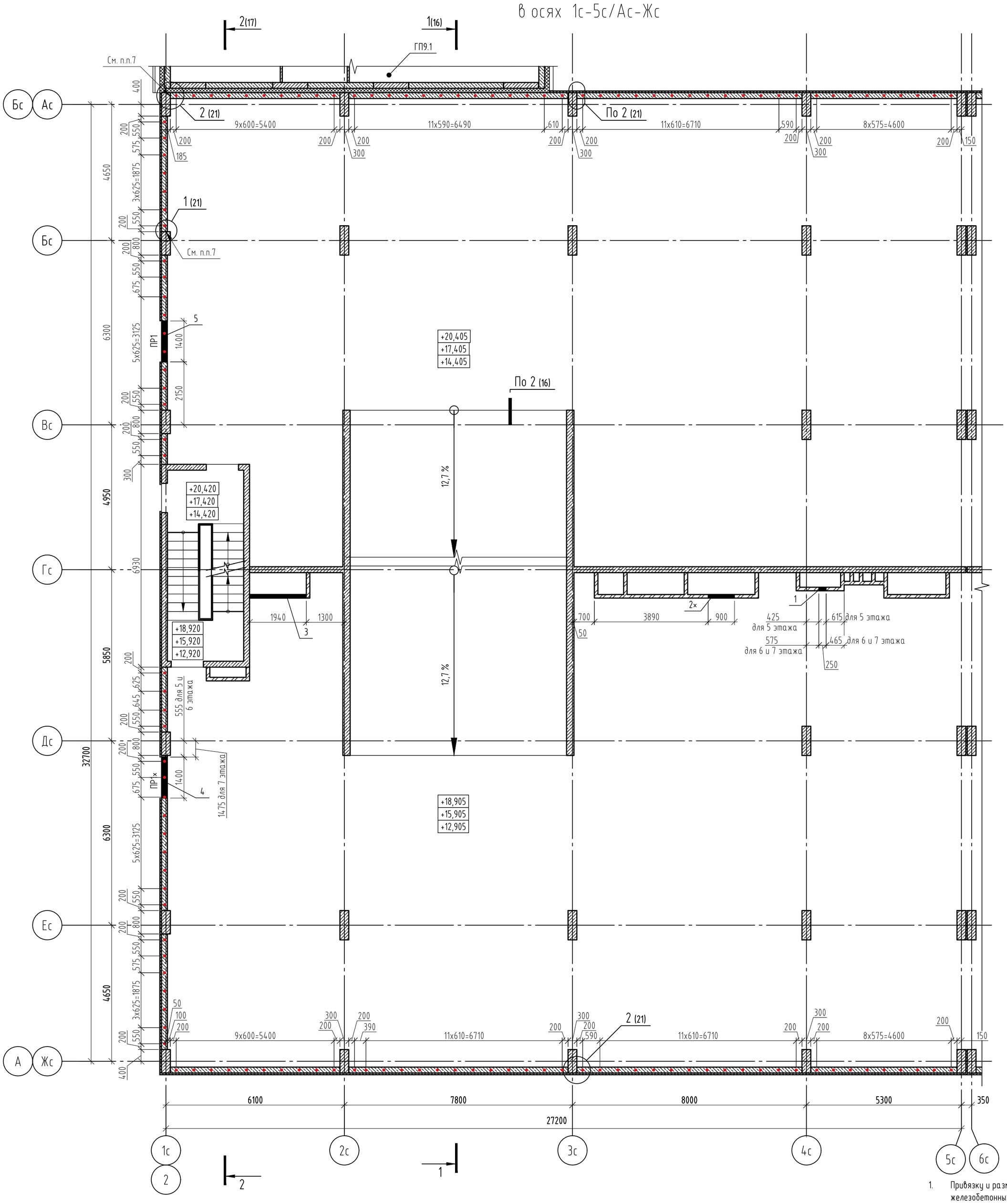

1. Привязку и размеры монолитных железобетонных стен, пилонов см. альбомы 174-АР/25-1-9.7-КЖ2.1.В, ..., 174-АР/25-1-9.7-КЖ2.3.В.
2. Указания по кладке и армированию перегородок и детали их крепления к несущим элементам, узлы см. листы 21-26.
3. Перегородки, ограждающие инженерные коммуникации, возвести после завершения работ по монтажу коммуникаций.
4. Данный лист смотреть совместно с альбомом 174-АР/25-1-9.7-АР1.
5. × - отверстия только для 5 и 6 этажа.
6. Ведомость и спецификацию перемычек см. на листе 15.
7. Крепление наружной стены из газобетонных блоков к монолитному ж/б пилону выполнить с помощью уголков из перфорированной ленты 150х120х2 (Дп2) в каждый ряд блоков на всю высоту этажа, см. листы 25-26.
8. Поверхность стен из газобетонных и силикатных блоков, а также из силикатного кирпича защищать гидрофобизирующими составами на всю высоту кладки, цокольную часть стен на высоту 300мм покрыть спец. полимерной краской.

Ведомость отверстий

Марка, поз.	Габариты ВхН, мм	Отметка низа			Примечание
		5 этаж	6 этаж	7 этаж	
1	250х400	+14,900	+17,900	+20,900	ВК
2×	900х400	+15,300	+18,300	-	ОВ
3	1940х600	+15,100	+18,100	+21,100	ОВ
4	1400х700	+13,050	+16,050	+19,050	ОВ
5	1400х700	+14,550	+17,550	+20,550	ОВ

Условные обозначения

- Наружные стены - кладка из газобетонного блока 625х200х250/≤D500/≥B2,5/≥F75 ГОСТ 31360-2024, на клеевом растворе не менее М75, F50, высота 2800 мм;
- Внутренние стены - кладка из пустотелого силикатного блока СБПу200-≥М125/≥F50/≥D1200 248х200х248 ГОСТ 379-2015, толщиной 200мм на клеевом растворе не менее М75, F50, высота 2800 мм;
- Монолитные железобетонные конструкции (см. альбом 174-АР/25-1-9.6-КЖ2.1.В, ..., 174-АР/25-1-9.6-КЖ2.4.В);
- Кладка из кирпича силикатного утолщенного пустотелого рядового марки СУРПу - М100/F25/1,8 ГОСТ 379-2015 на растворе М75. Первый ряд кладки выполнить из камня бетонного стенового марки КСП-ПР-25-М100/F75/D2200 ГОСТ 6133-99, высота 2800 мм.

1 - Марка оконного проема;

(1) - Марка дверного (витражного) проема

● - Анкер А1, L=350мм и А3, L=570мм, из арматуры Ф12 АС500С

id: 8118858

Изм.	Кол.уч.	Лист	№ док.	Подпись	Дата
Разраб.		Простак			11.26
Пров.		Аникеева			11.26
Н. контр.		Рябиков			11.26

174-АР/25-1-9.7-АС2

Многоквартирные жилые дома с объектами инфраструктуры, расположенные по адресу: г. Екатеринбург, ул. Комбинатская. Жилой дом ГП-9

Паркинг ГП-9.7

Стадия	Лист	Листов
Р	13	

Схема расположения отверстий и перемычек 5-7 этажа в осях 1с-5с/Ас-Жс

ДЕВИЖН

Формат А2

Взам. инв. №

Подп. и дата

Инв. № подл.

Схема расположения отверстий и перемычек 5-7 этажа в осях 6с-10с/Ас-Жс

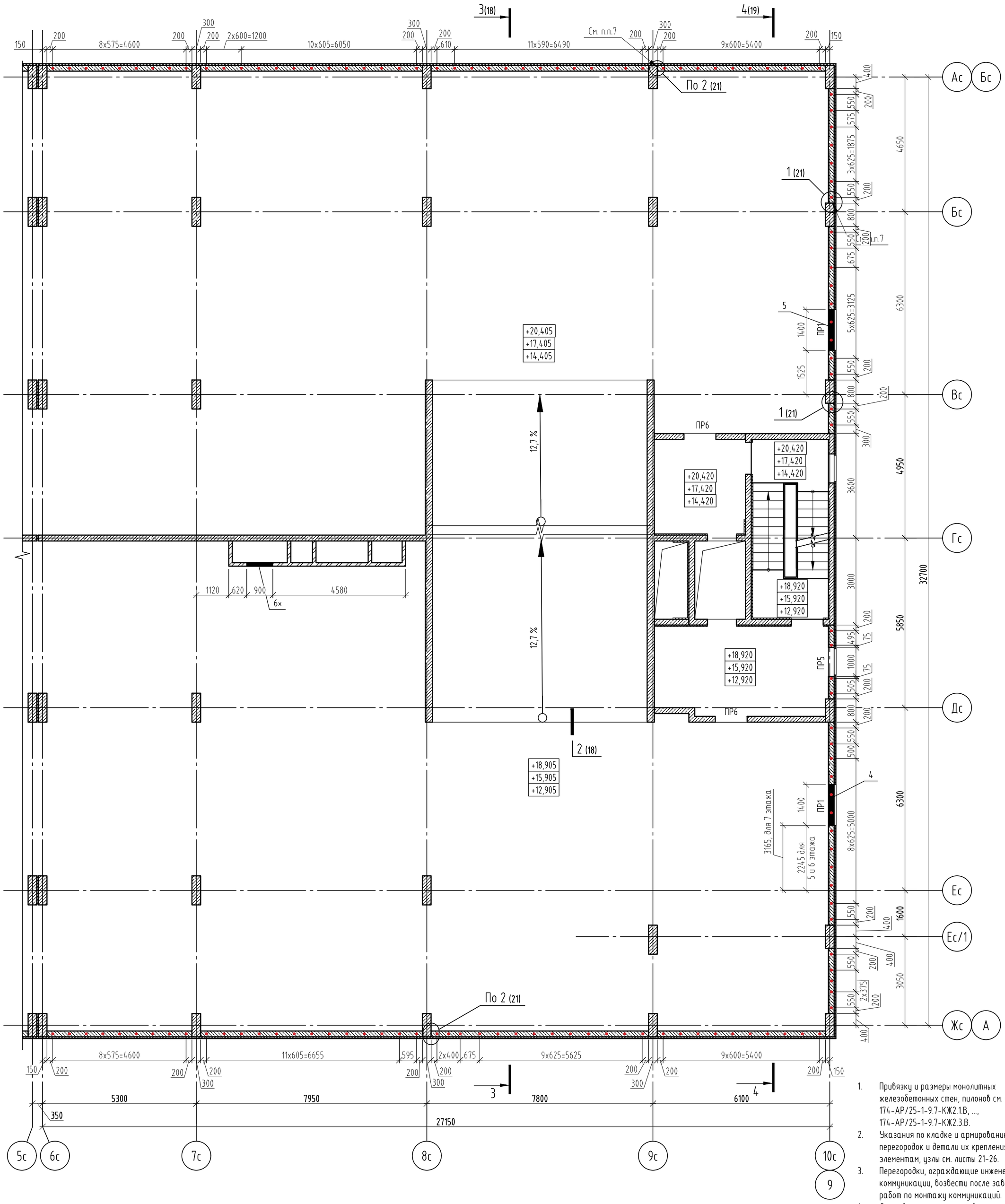

Условные обозначения

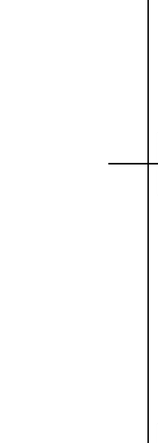

- Наружные стены - кладка из газобетонного блока 625х200х250/≤D500/≥B2,5/≥F75 ГОСТ 31360-2024, на клеевом растворе не менее М75, F50, высота 2800 мм;
- Внутренние стены - кладка из пустотелого силикатного блока СБПу200-≥М125/≥F50/≥D1200 248х200х248 ГОСТ 379-2015, толщиной 200мм на клеевом растворе не менее М75, F50, высота 2800 мм;
- Монолитные железобетонные конструкции (см. альбом 174-АР/25-1-9.6-КЖ2.1.В, ..., 174-АР/25-1-9.6-КЖ2.4.В);
- Кладка из кирпича силикатного утолщенного пустотелого рядового марки СУРПу - М100/F25/1,8 ГОСТ 379-2015 на растворе М75. Первый ряд кладки выполнить из камня бетонного стенового марки КСП-ПР-25-М100/F75/D2200 ГОСТ 6133-99, высота 2800 мм.

1 - Марка оконного проема;

(1) - Марка дверного (витражного) проема

● - Анкер А1, L=350мм и А3, L=570мм, из арматуры Ф12 АС500С

Ведомость отверстий

Марка, поз.	Габариты ВхН, мм	Отметка низа			Примечание
		5 этаж	6 этаж	7 этаж	
4	1400х700	+13,050	+16,050	+19,050	ОВ
5	1400х700	+14,550	+17,550	+20,550	ОВ
6×	900х350	+15,350	+18,350	-	ОВ

1. Привязку и размеры монолитных железобетонных стен, пилонов см. альбомы 174-АР/25-1-9.7-КЖ2.1.В, ..., 174-АР/25-1-9.7-КЖ2.3.В.
2. Указания по кладке и армированию перегородок и детали их крепления к несущим элементам, узлы см. листы 21-26.
3. Перегородки, ограждающие инженерные коммуникации, возвести после завершения работ по монтажу коммуникаций.
4. Данный лист смотреть совместно с альбомом 174-АР/25-1-9.7-АР1.
5. Высота дверных проемов в ведомости проемов дана от уровня чистого пола.
6. Ведомость проемов к данному листу см. лист 12.
7. × - отверстия только для 5 и 6 этажа.
6. Ведомость и спецификацию перемычек см. на листе 15.
7. Крепление наружной стены из газобетонных блоков к монолитному ж/б пилону выполнить с помощью уголков из перфорированной ленты 150х120х2 (Дп2) в каждый ряд блоков на всю высоту этажа, см. листы 25-26.
8. Поверхность стен из газобетонных и силикатных блоков, а также из силикатного кирпича защищать гидрофобизирующими составами на всю высоту кладки, цокольную часть стен на высоту 300мм покрыть спец. полимерной краской.

id: 8118858

Изм.	Кол.уч.	Лист	№ док.	Подпись	Дата	174-АР/25-1-9.7-АС2			
						Многоквартирные жилые дома с объектами инфраструктуры, расположенные по адресу: г. Екатеринбург, ул. Комбинатская. Жилой дом ГП-9			
Разраб.		Простак			11.26	Паркинг ГП-9.7	Стадия	Лист	Листов
Пров.		Аникеева			11.26		Р	14	
Н. контр.		Рябиков			11.26	Схема расположения отверстий и перемычек 5-7 этажа в осях 6с-10с/Ас-Жс	ДЕВИЖН		

Взам. инв. № | Подп. и дата | Инв. № подл.

Формат А2

Ведомость перемычек (начало)

Марка	Количество на этаж			Схема сечения
	1	2-4	5-7	
ПР1, ПР1* ($l_{проема}$=1400/1350мм)	2	4	4	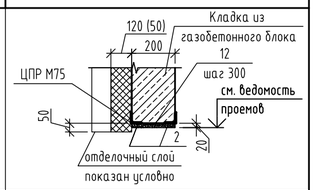
ПР2 ($l_{проема}$=1200мм)	1	0	0	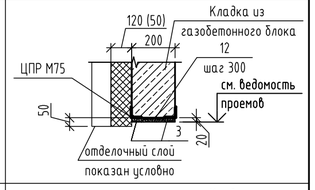
ПР3 ($l_{проема}$=1800мм)	8	0	0	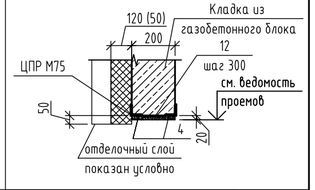
ПР4 ($l_{проема}$=1200мм)	1	0	0	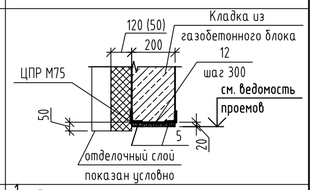
ПР5 ($l_{проема}$=1000мм)	0	1	1	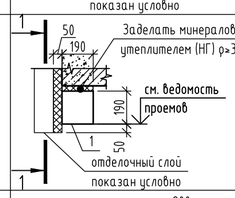
ПР6 ($l_{проема}$=1100мм)	1	2	2	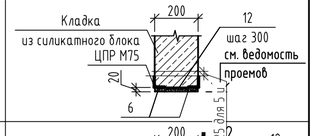
ПР7 ($l_{проема}$=1650мм) ПР8 ($l_{проема}$=1800мм)	1 1	0	0	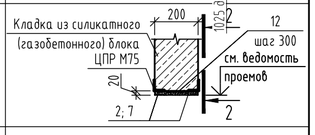
ПР9 ($l_{проема}$=800мм)	1	0	0	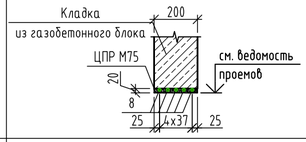
ПР10 ($l_{проема}$=650мм)	1	0	0	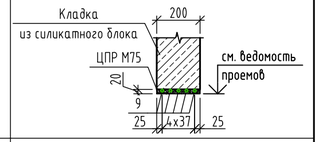
ПР11 ($l_{проема}$=850мм)	1	0	0	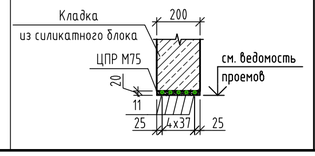

Ведомость перемычек (окончание)

Марка	Количество на этаж				Схема сечения
	1	2	3-4	5-7	
ПР12 ($l_{проема}$=700мм)	1	0	0	0	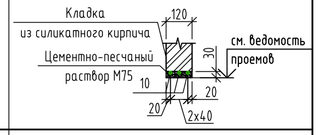
ПР13 ($l_{проема}$=850мм)	0	1	0	0	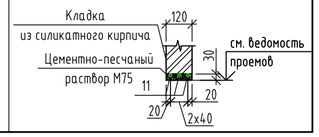

Узел опирания рядовой перемычки из арматурных стержней (при глубине опирания перемычки менее 250мм)

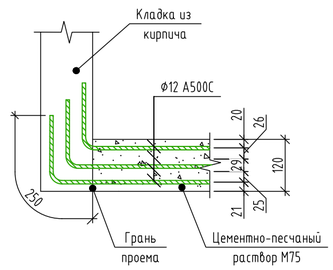

Узел крепления перемычек ПР5 к монолитной ж/б капители

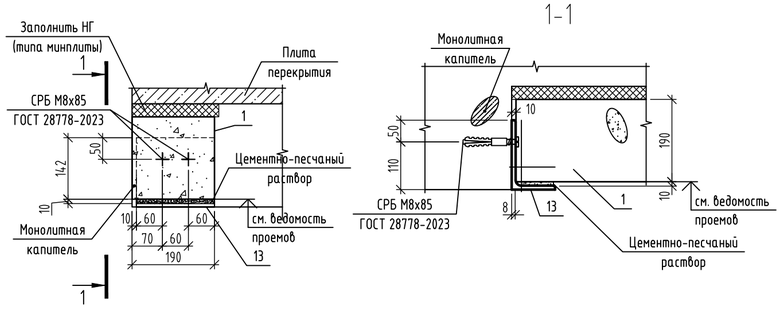

Узел крепления перемычек ПР1*, ПР7, ПР8 к монолитному ж/б пилону

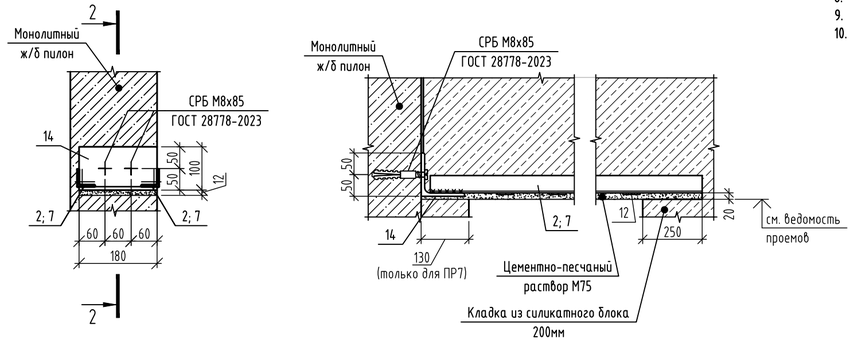

Узел крепления перемычек ПР9, ПР10 к монолитному ж/б пилону

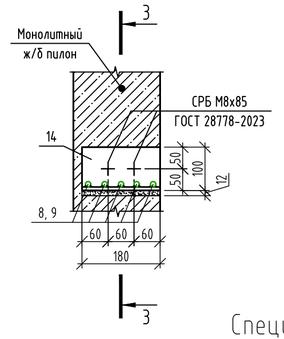

3-3

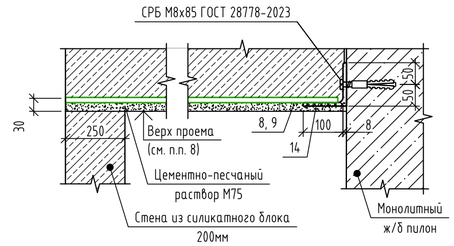

Спецификация элементов перемычек

Поз.	Обозначение	Наименование	Кол-во на этаж 1	2	3	4	5-6	7	Всего ед.шт	Масса ед.кг	Примечания
		Перемычки полистиролбетонные									
1		ПБП-19.19.12-1	0	1	1	1	2	1	6		
		Перемычки металлические									
2		Уголок 50х5 ГОСТ 8509-93 / С245-4 ГОСТ 27772-2021 L= 1900	6	8	8	8	8	8	54	7.16	386,80
3		Уголок 50х5 ГОСТ 8509-93 / С245-4 ГОСТ 27772-2021 L= 1450	2	0	0	0	0	0	2	5.47	10,93
4		Уголок 50х5 ГОСТ 8509-93 / С245-4 ГОСТ 27772-2021 L= 2300	16	0	0	0	0	0	16	8.67	138,74
5		Уголок 50х5 ГОСТ 8509-93 / С245-4 ГОСТ 27772-2021 L= 2500	2	0	0	0	0	0	2	9.43	18,85
6		Уголок 50х5 ГОСТ 8509-93 / С245-4 ГОСТ 27772-2021 L= 1600	2	4	4	4	4	4	26	6.03	156,83
7		Уголок 50х5 ГОСТ 8509-93 / С245-4 ГОСТ 27772-2021 L= 2180	2	0	0	0	0	0	2	8.22	16,44
8		Ф12 А500С, ГОСТ 34028-2016, L= 1050	5	0	0	0	0	0	5	0.93	4,66
9		Ф12 А500С, ГОСТ 34028-2016, L= 900	5	0	0	0	0	0	5	0.80	4,00
10		Ф12 А500С, ГОСТ 34028-2016, L= 1250	3	0	0	0	0	0	3	1.11	3,33
11		Ф12 А500С, ГОСТ 34028-2016, L= 1350	5	3	0	0	0	0	8	1.20	9,59
		Детали									
12		Лист 4х40х180 ГОСТ 103-2006 / С245-4 ГОСТ 27772-2021	78	22	22	22	22	22	210	0,2	42,00
13		Уголок №160х100х9 ГОСТ 8510-86 / С245-4 ГОСТ 27772-2021 L= 180	0	1	1	1	1	1	6	2,21	13,26
14		Уголок 100х8 ГОСТ 8509-93 / С245-4 ГОСТ 27772-2021 L= 180	4	0	0	0	1	0	6	2,21	13,26
		СРБ М8х85 ГОСТ 28778-2023	8	2	2	2	4	2	20	0,06	1,20

1. Данный лист смотреть совместно с листами 3-14.
2. Рядовые перемычки защитить слоем цементно-песчаного раствора М100. Толщина защитного слоя - не менее 30 мм.
3. Сварку стальных элементов производить электродами типа Э-42 по ГОСТ 9467-75. Катет сварных швов принять по наименьшей толщине свариваемых элементов, кроме оговоренного.
4. Сталь конструкций С245-4 по ГОСТ 27772-2021. Арматурные соединения стержней к уголкам осуществлять по ГОСТ 14098-2014 (тип соединения Н1-Рш).
5. Для защиты от коррозии все металлические элементы огрунтовать грунтом ГФ-021 по ГОСТ 25129-2020.
6. Над отверстиями в кладке шириной до 600мм включительно выполнить рядовые перемычки: в перегородках толщиной 120...200мм - из 2х стержней Ф12А500С. Глубина опирания не менее 250мм в каждую сторону от отверстия.
7. Глубина опирания перемычек из арматурных стержней 250мм. При несоблюдении данного требования монтаж вести по узлу разработанному на данном листе.
8. Для крепления перемычки ПР1* к монолитному пилону использовать уголок поз. 14. Перемычка ПР1* применяется только на 5 и 6 этажах.
9. Общий расход арматуры Ф12А500С незамаркированных перемычек над отверстиями - 26,1 п.м.
10. Отметку верха проемов см. ведомости проемов и отверстий.

id: 8118858

Изм.	Кол.уч.	Лист	№ док.	Подпись	Дата
Разраб.		Простак			11.26
Пров.		Аникеева			11.26
Н. контр.		Рябиков			11.26

174-АР/25-1-9.7-АС2

Многоквартирные жилые дома с объектами инфраструктуры, расположенные по адресу: г. Екатеринбург, ул. Комбинатская. Жилой дом ГП-9

Паркинг ГП-9.7

Стадия	Лист	Листов
Р	15	

Ведомость перемычек
Спецификация перемычек

ДЕВИЖН

Формат А2

Взам. инв. №

Подп. и дата

Инв. № подл.

Разрез 1-1

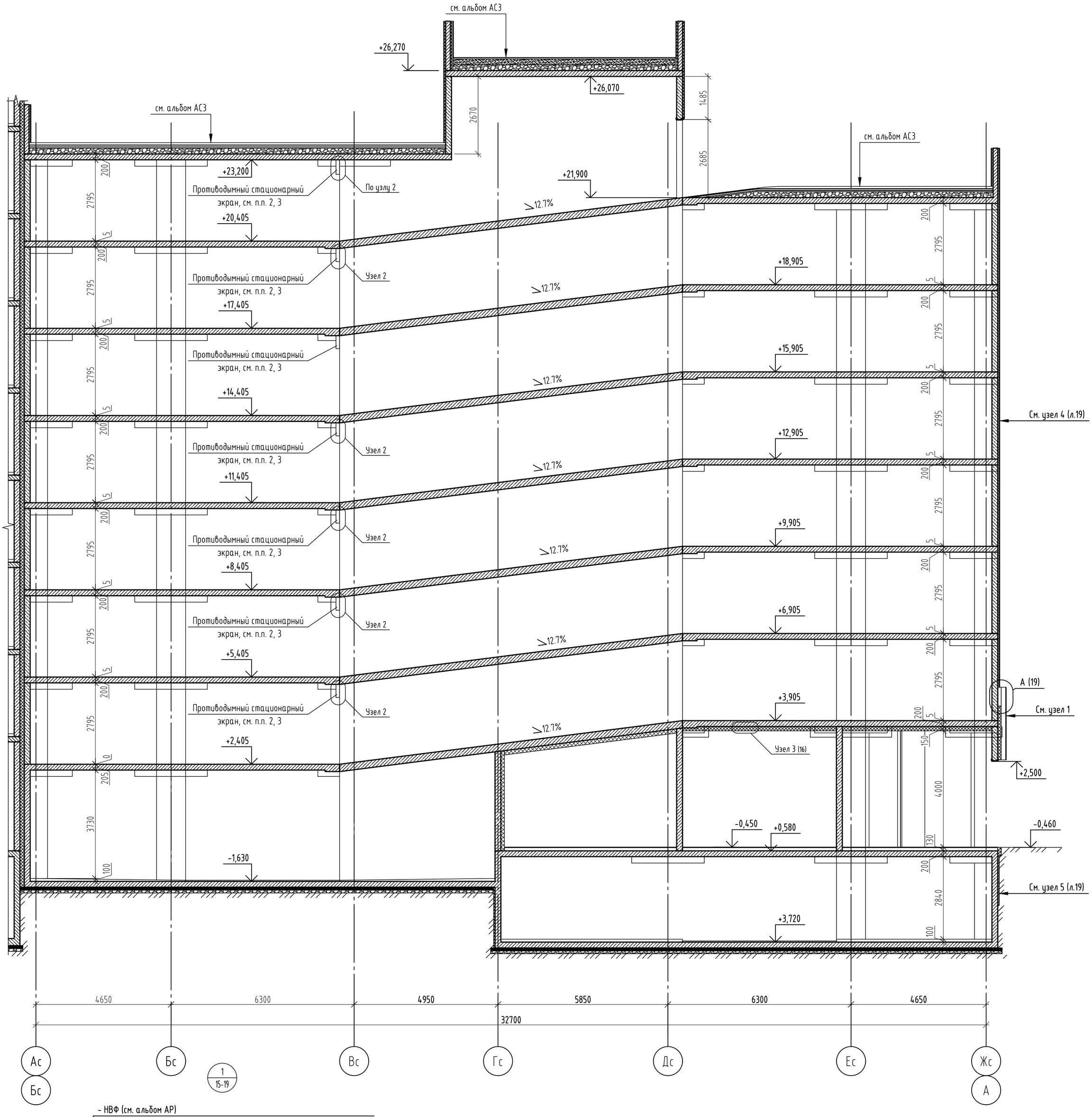

- НВФ (см. альбом АР)
- Подсистема навесных фасадов (см. альбом АР)
- Вентилируемый зазор
- Утеплитель минераловатный (базальтовый), прочность при растяжении перпендикулярнолицевым поверхностям 3кПа, прочность при сжатии при 10% деформации - 10 кПа, λА≤0,039 Вт/мС, сертифицированный на использование без ветрозащитной мембраны - 120 мм
- Штукатурно-клеевая смесь для плит из минеральной ваты
- Грунтовка глубокого проникновения
- Блок газобетонный 625х200х250 D500 B2.5 F75 ГОСТ 31360-2007 - 200 мм
- Внутренняя отделка (см. АР)

2

Устройство противодымного стационарного экрана

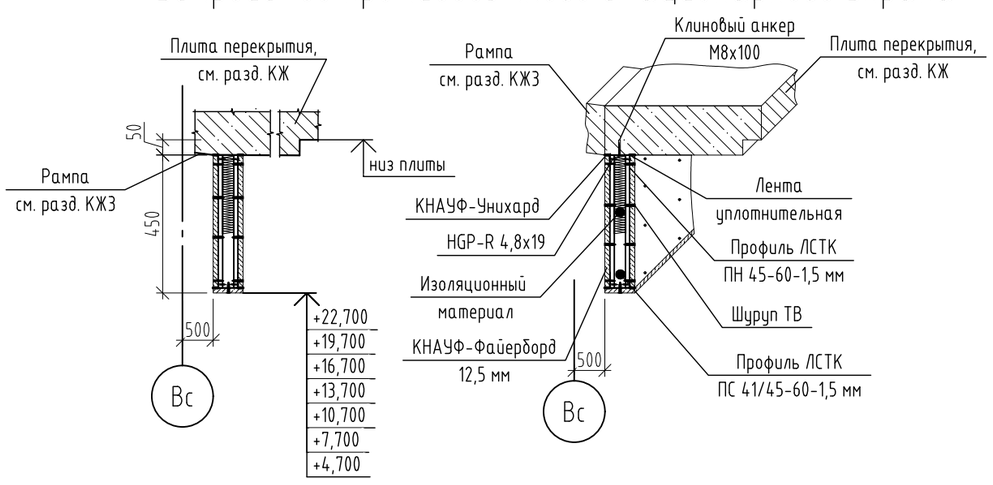

1. Маркировку разреза смотреть на листах 3-14.
2. Противодымный стационарный экран выполнять по узлу 2, а также с использованием рекомендаций Кнауф по конструкции стационарного вертикального противодымного экрана (подвесной перегородки) тип SL03. Каркас выполнять из профилей ЛСТК ПС 45-41/45х1,5 мм и ЛСТК ПН 45х60х1,5 мм, шаг стоечных профилей 600мм, заполнение каркаса из плит теплоизоляционных минераловатных (по типу Knauf Insulation или аналог) толщиной 50 мм, с обшивками из гипсовых негорючих плит Кнауф-Файерборд толщиной 12,5мм в один слой с каждой стороны. . Экран монтировать таким образом, что бы верхняя и боковые грани полотна экрана вплотную прилегали к ограждающим кострукциям.
3. Герметичность прилегания обеспечить нанесением в местах стыков КНАУФ-Унихард с расходом 0,5 кг/м². Шаг установки вертикальных профилей 600 ± 100мм.

id: 8118858

Изм.	Кол.уч.	Лист	№ док.	Подпись	Дата
Разраб.		Простак			11.26
Пров.		Аникеева			11.26
Н. контр.		Рябиков			11.26

174-АР/25-1-9.7-АС2

Многоквартирные жилые дома с объектами инфраструктуры, расположенные по адресу: г. Екатеринбург, ул. Комбинатская. Жилой дом ГП-9

Паркинг ГП-9.7

Стадия	Лист	Листов
Р	16	

Разрез 1-1

ДЕВИЖН

Формат А2

Взам. инв. №

Подп. и дата

Инв. № подл.

Разрез 2-2

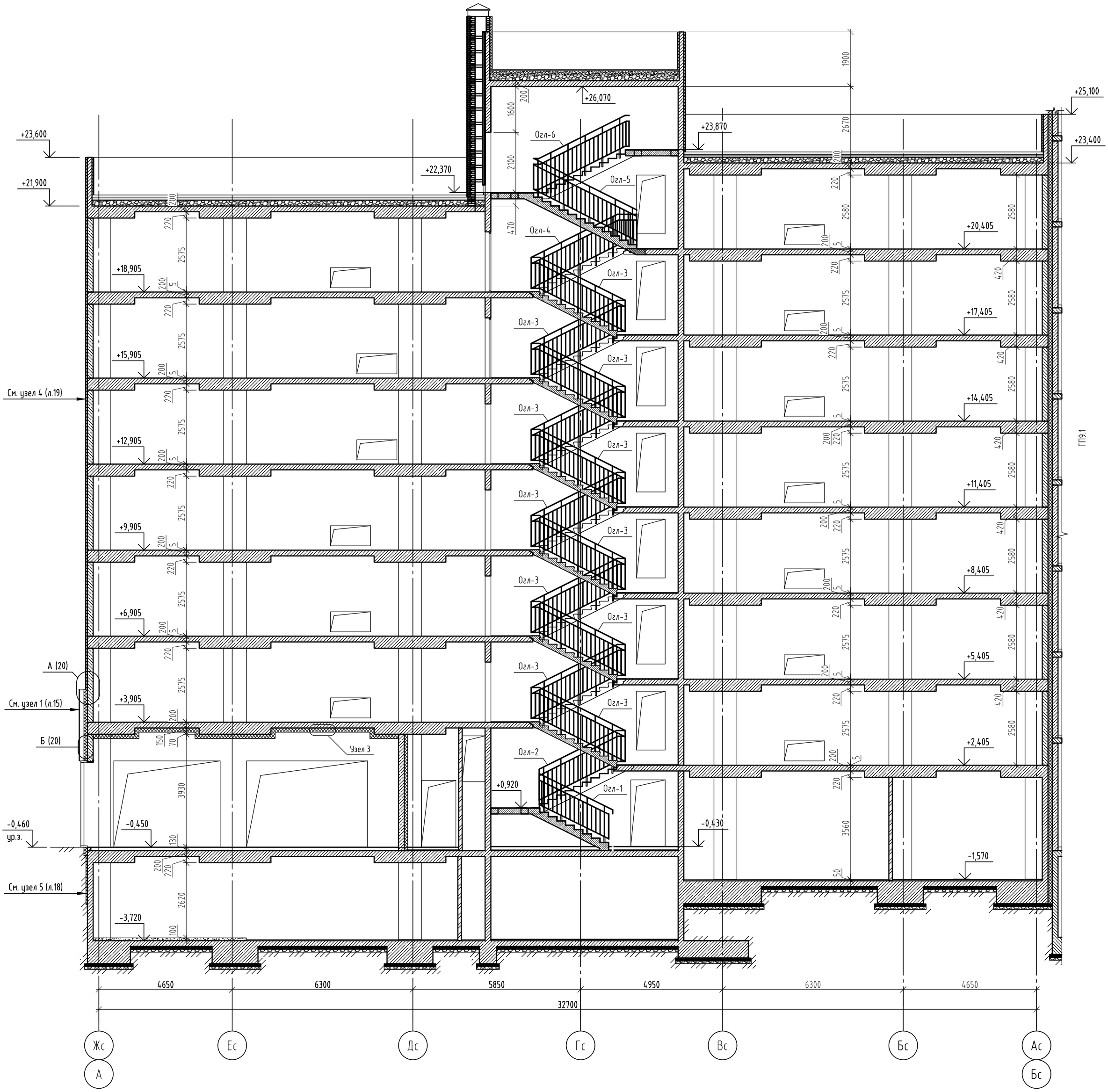

3

Узел утепления потолка 1 этажа над коммерцией

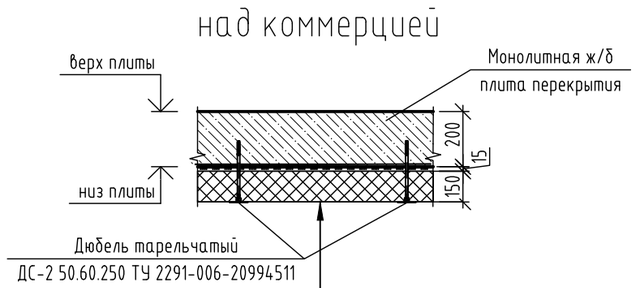

Монолитная жб плита перекрытия
Грунтовка глубокого проникновения
Штукатурно-клеевая смесь для плит из минеральной ваты
Плиты минераловатные (НГ) прочность при растяжении перпендикулярно лицевым
поверхностям 15кПа, прочность при сжатии при 10% деформации - 30кПа
λ≤0,039 Вт/м°С - 150 мм
Штукатурно-клеевая смесь для плит из минеральной ваты, армированная стеклосеткой
Грунтовка универсальная
Финишную отделку см. альбом АР

1. Маркировку разреза смотреть на листах 3-14.

id: 8118858

Изм.	Кол.уч.	Лист	№ док.	Подпись	Дата
Разраб.		Простак			11.26
Пров.		Аникеева			11.26
Н. контр.		Рябиков			11.26

174-АР/25-1-9.7-АС2

Многоквартирные жилые дома с объектами инфраструктуры, расположенные по адресу: г. Екатеринбург, ул. Комбинатская. Жилой дом ГП-9

Паркинг ГП-9.7

Стадия	Лист	Листов
Р	17	

Разрез 2-2

ДЕВИЖН

Формат А2

Взам. инв. №

Подп. и дата

Инв. № подл.

Разрез 3-3

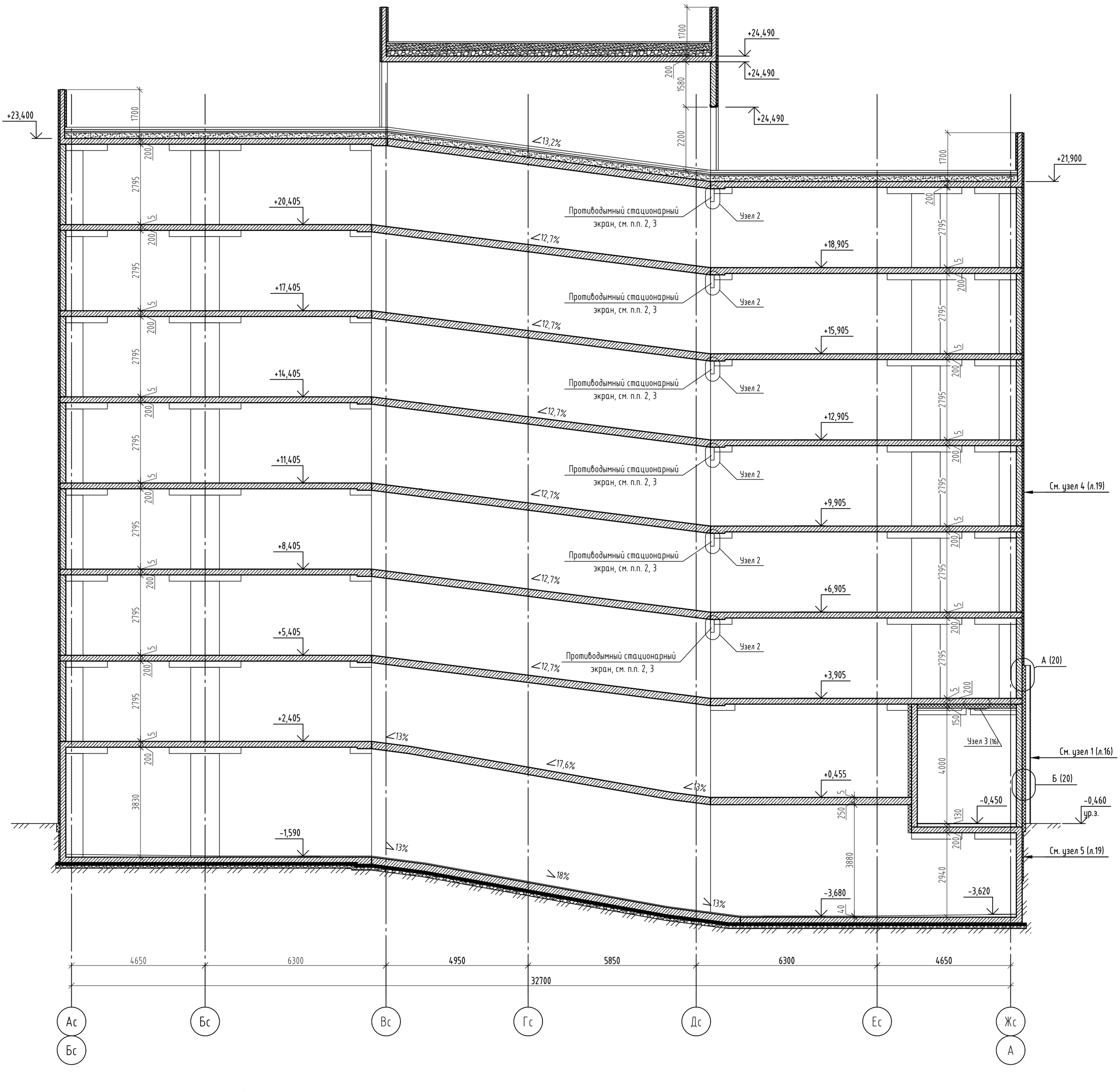

2

Устройство противодымного стационарного экрана

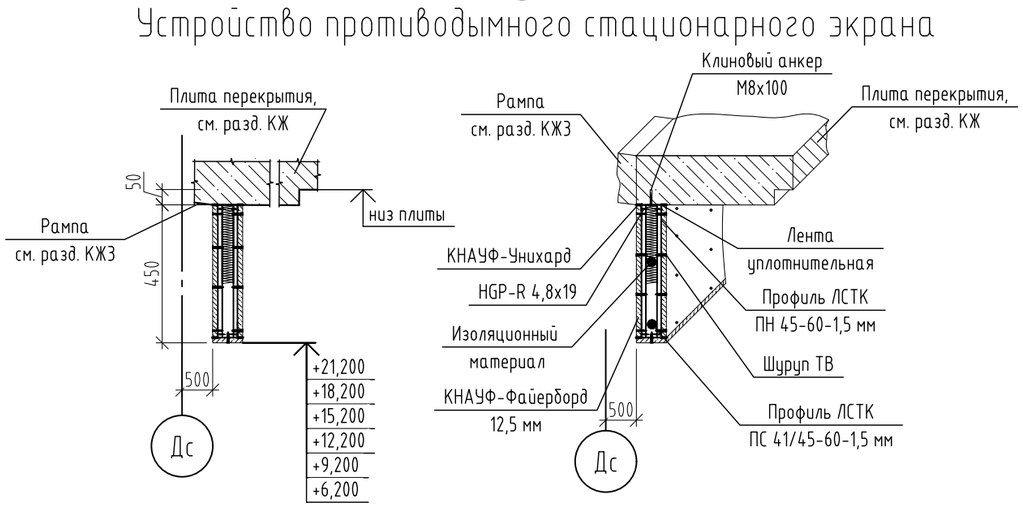

1. Маркировку разреза смотреть на листах 3-14.
2. Противодымный стационарный экран выполнять по узлу 2, а также с использованием рекомендаций Кнауф по конструкции стационарного вертикального противодымного экрана (подвесной перегородки) тип SL03. Каркас выполнять из профилей ЛСТК ПС 45-41/45х1,5 мм и ЛСТК ПН 45х60х1,5 мм, шаг стоечных профилей 600мм, заполнение каркаса из плит теплоизоляционных минераловатных (по типу Knauf Insulation или аналог) толщиной 50 мм, с обшивками из гипсовых негорючих плит Кнауф-Файерборд толщиной 12,5мм в один слой с каждой стороны. . Экран монтировать таким образом, что бы верхняя и боковые грани полотна экрана вплотную прилегали к ограждающим кострукциям.
3. Герметичность прилегания обеспечить нанесением в местах стыков КНАУФ-Унихард с расходом 0,5 кг/м^2. Шаг установки вертикальных профилей 600 ± 100мм.

Взам. инв. №

Подп. и дата

Инв. № подл.

Изм.	Кол.уч.	Лист	№ док.	Подпись	Дата
Разраб.		Простак			11.26
Пров.		Аникеева			11.26
Н. контр.		Рябиков			11.26

174-АР/25-1-9.7-АС2

Многоквартирные жилые дома с объектами инфраструктуры, расположенные по адресу: г. Екатеринбург, ул. Комбинатская. Жилой дом ГП-9

Паркинг ГП-9.7

Стадия	Лист	Листов
Р	18	

Разрез 3-3

ДЕВИЖН

Формат А2

id: 8118858

Разрез 4-4

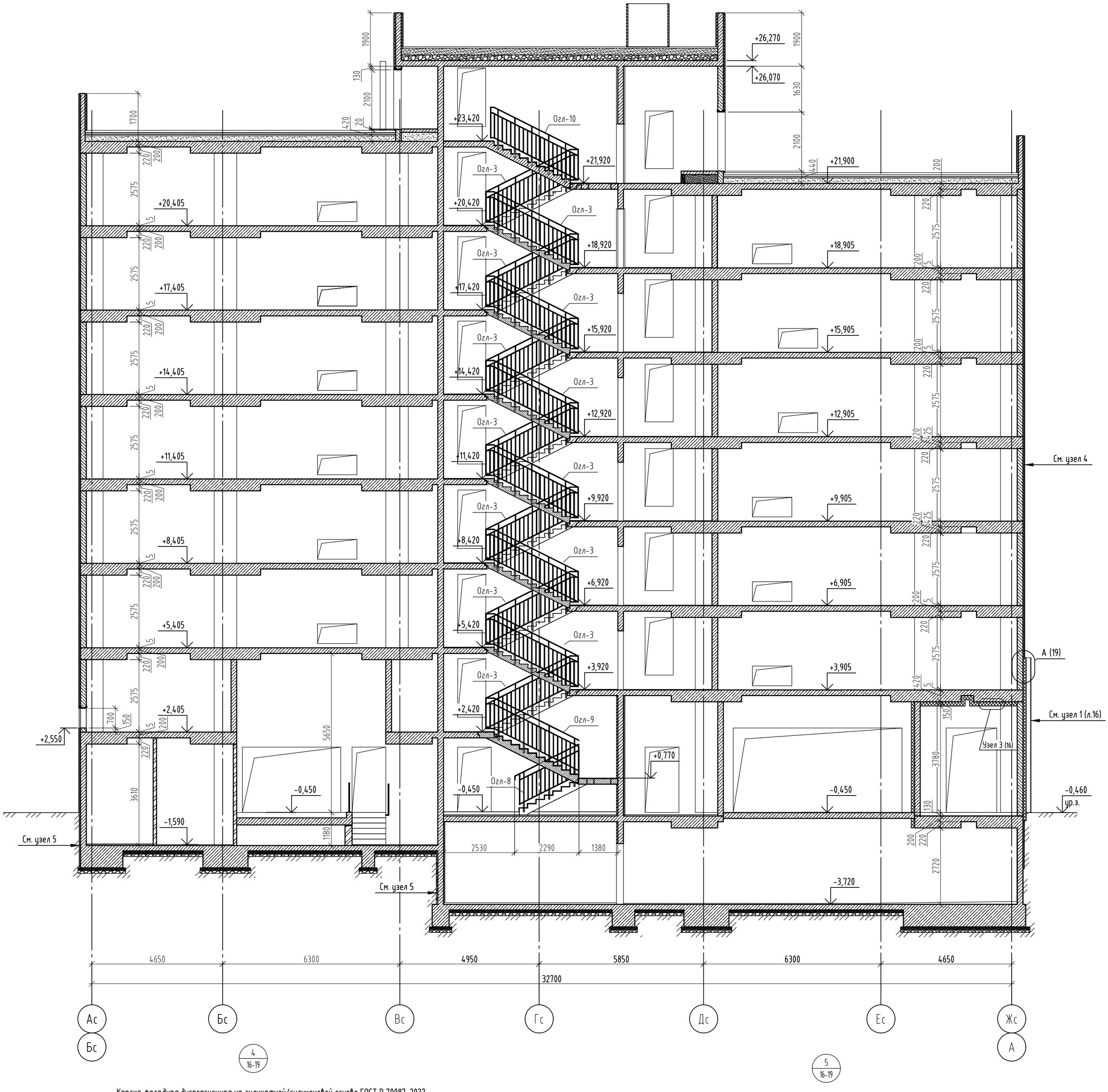

- Краска фасадная дисперсионная на силикатной/силиконовой основе ГОСТ Р 70087-2022
- Декоративный штукатурный состав на цементном вяжущем ГОСТ Р 54359-2017
- Стеклосетка фасадная ГОСТ 35300-2025 плотностью 165 г/м.кв., размер ячейки 4х4мм
- Армировочно-клеевая смесь на цементном вяжущем ГОСТ Р 54359-2017
- Утеплитель минераловатный (базальтовый), прочность при растяжении перпендикулярно лицевым поверхностям 15 кПа, прочность при сжатии при 10% деформации - 30кПа, λА<0,039 Вт/мС - 50 мм
- Клеевой состав на цементном вяжущем ГОСТ Р 54359-2017
- Грунтовка фасадная глубокого проникновения
- Блок газобетонный 625х200х250 D500 B2.5 F75 ГОСТ 31360-2007 - 200 мм
- Внутренняя отделка (см. АР)

Грунт обратной засыпки
Профилированная мембрана Плантер или аналог
Экструд. пенополистирол D35, λ<0,035 Вт/м°С - 50 мм (на глубину 2 м)
Гидроизоляция - битумно-полимерная мастика в 2 слоя
Битумный праймер
Монолитная ж/б стена - 200 мм
Внутренняя отделка (см. АР)

1. Маркировку разреза смотреть на листах 3-14

Изм.	Кол.уч.	Лист	№ док.	Подпись	Дата
Разраб.		Простак			11.26
Пров.		Аникеева			11.26
Н. контр.		Рябиков			11.26

174-АР/25-1-9.7-АС2

Многоквартирные жилые дома с объектами инфраструктуры, расположенные по адресу: г. Екатеринбург, ул. Комбинатская. Жилой дом ГП-9

Паркинг ГП-9.7

Стадия	Лист	Листов
Р	19	

Разрез 4-4

ДЕВИЖН

Формат А2

Взам. инв. №

Подп. и дата

Инв. № подл.

id: 8118858

Горизонтальный разрез по оконному проему наружной стены с отделкой по технологии СФТК

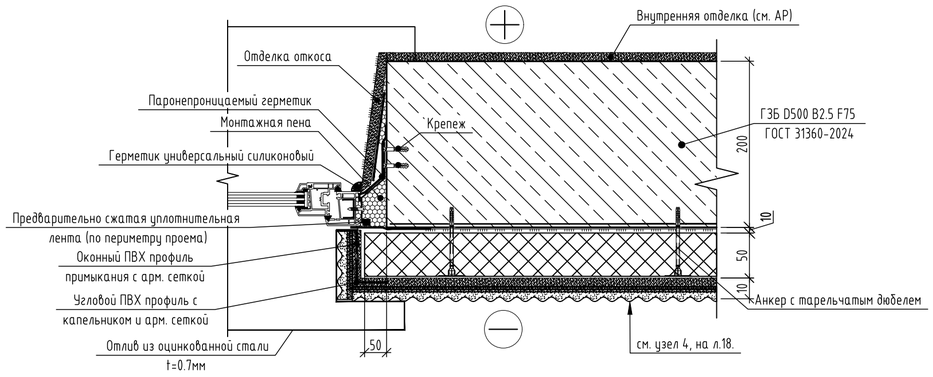

Горизонтальный разрез по оконному проему наружной стены с отделкой по технологии систем навесных вентилируемых фасадов

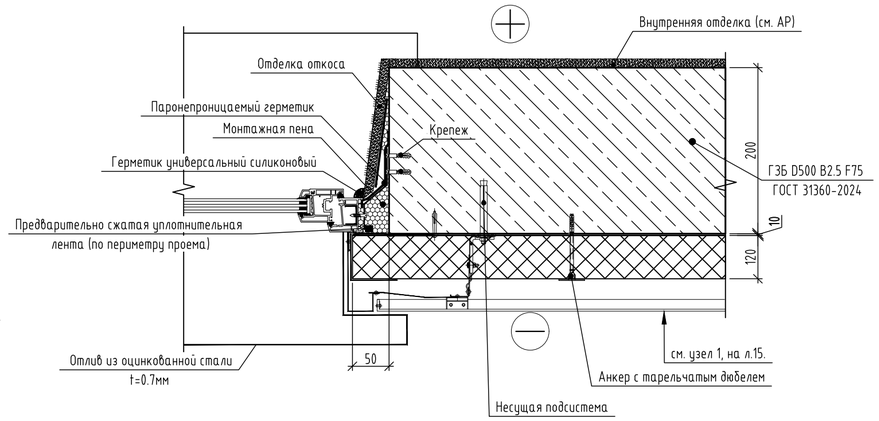

Стык штукатурного и вентилируемого фасадов. Вертикальный разрез.

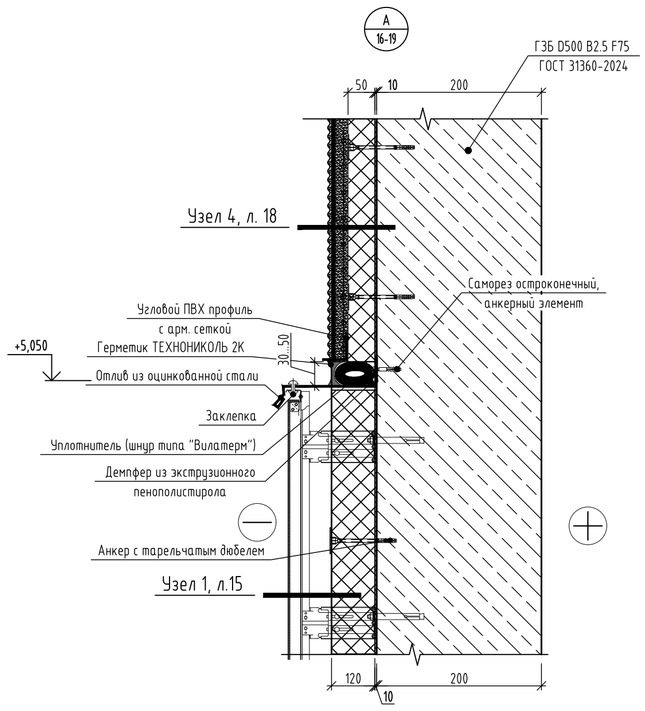

1. Узлы, разработанные на данном листе, замаркированы на листах 16-19.
2. Схемы утепления и отделки фасадов смотреть на листах 33,..., 36.

id: 8118858

						174-АР/25-1-9.7-АС2	
						Многоквартирные жилые дома с объектами инфраструктуры, расположенные по адресу: г. Екатеринбург, ул. Комбинатская. Жилой дом ГП-9	
Изм.	Кол.уч.	Лист	№ док.	Подпись	Дата	Паркинг ГП-9.7	Стадия: Р; Лист: 20; Листов:
Разраб.		Простак			11.26		
Пров.		Аникеева			11.26		
Н. контр.		Рябиков			11.26	Фасадные узлы	ДЕВИЖН

Взам. инв. №

Подп. и дата

Инв. № подл.

Формат А2

Узел примыкания наружной стены из газобетонных блоков к монолитным вертикальным конструкциям

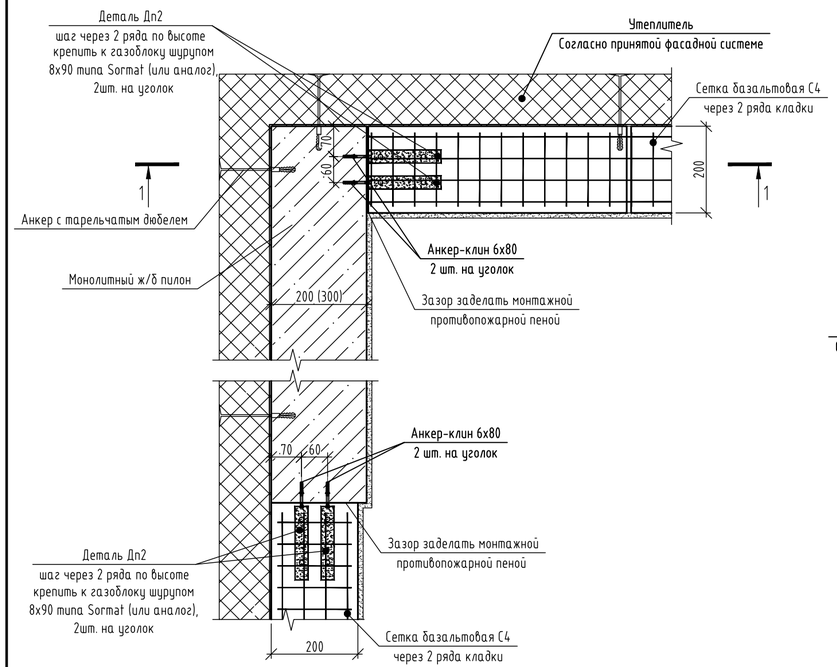

1-1

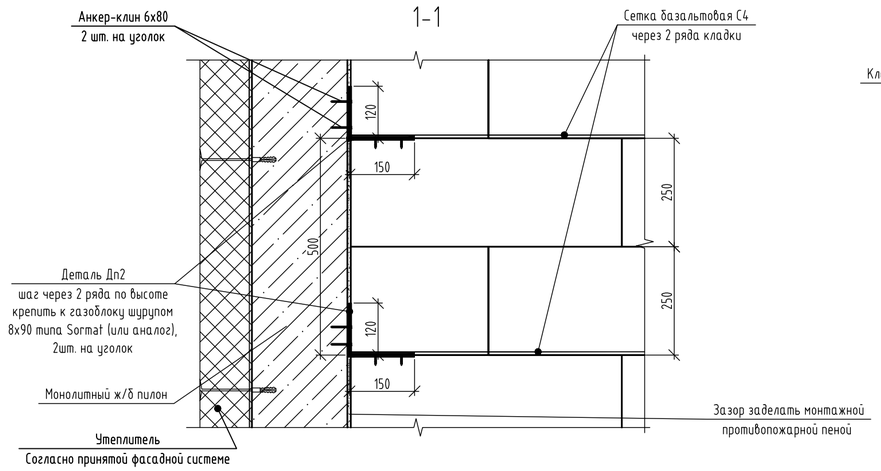

Крепление наружной стены из газобетонного блока к плите перекрытия

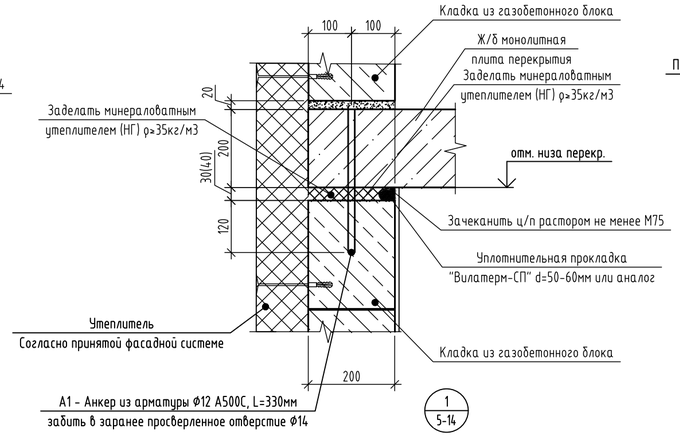

Крепление наружной стены 200 мм к ж/б стене (пилону)

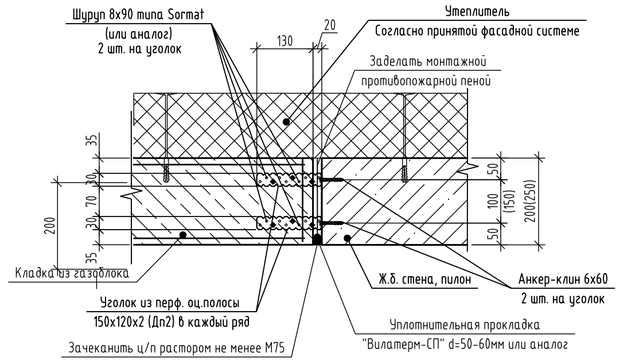

Угловое крепление наружной стены 200 мм к ж/б стене (пилону)

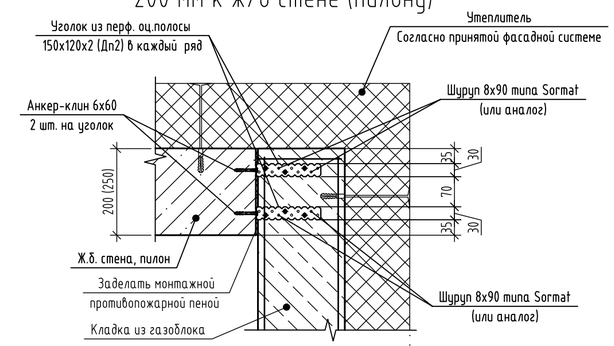

2-2

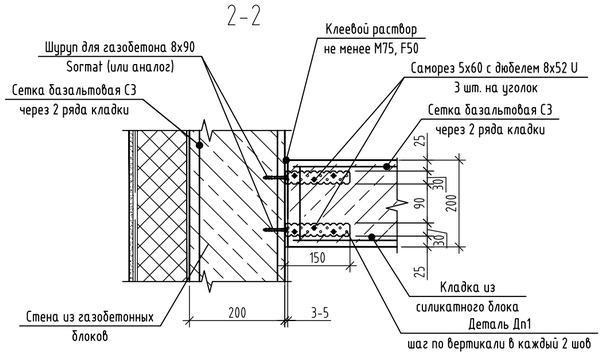

Крепление перегородки из кирпича к монолитной стене сбоку

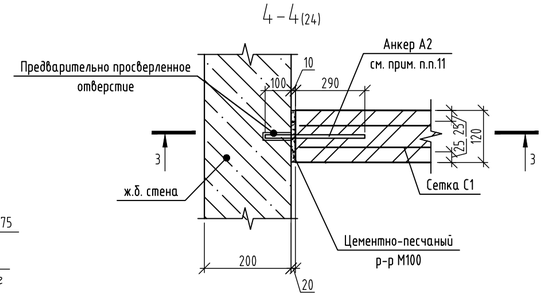

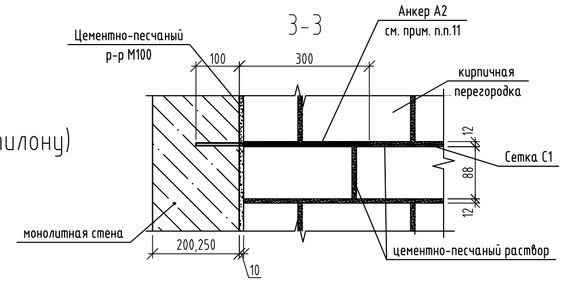

Деталь сопряжения перегородок 120 мм и 200 мм между собой

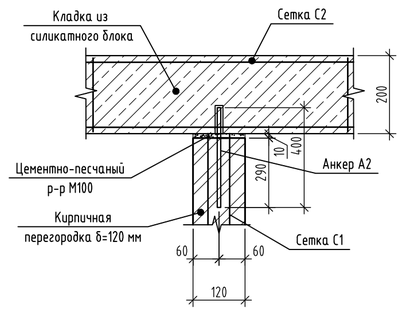

Узел крепления перегородок 200 мм из силикатных блоков к стенам 200 мм из газобетонных блоков

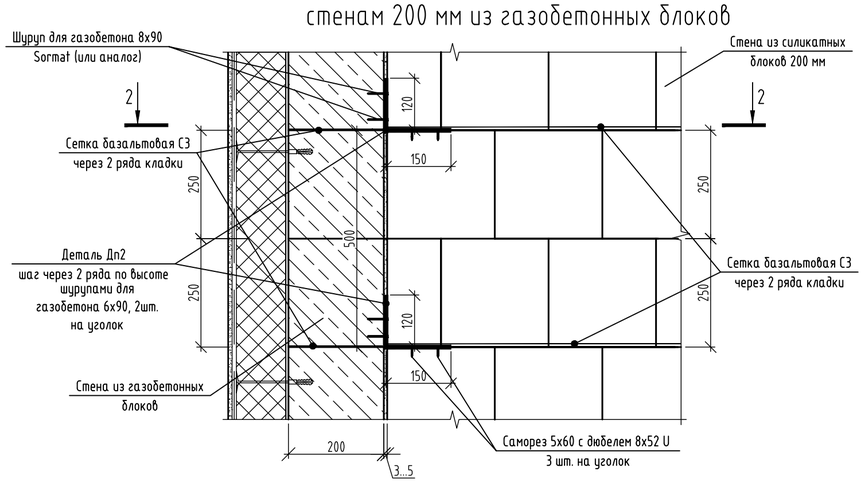

1. Общие указания по возведению конструкций см. на листе 1.
2. Все архитектурные решения (детали) показаны условно и учтены в разделе АР.
3. Наружная отделка стен показана условно. Наружную отделку см. раздел АР.
4. Наружные стены выше отм. -0.580 и +2,400 выполнять из газобетонных блоков 625х200х250/«D500/»B2,5/»F75 ГОСТ 31360-2024 на клеевом составе. Толщина 200мм.
5. Армирование кладки из газобетонных блоков выполнить базальтовой сеткой 50/50-25*25 СТО 36554501-043-2015 через два ряда по высоте (начиная с первого ряда), а также по нижней грани оконных проемов с заведением за грань проема на величину, равную ⅓ пролета, но не менее ⅓ ширины оконного проема мм, в растворных швах под перемычками. Первый ряд блоков выкладывать на цементно-песчаный раствор марки М100.
6. Состав слоев системы мокрых штукатурных фасадов может отличаться от представленного на данном листе. Выполнять в соответствие с инструкцией выбранного производителя .
7. Узлы установки оконных блоков см. лист 20.
8. На 1 этаже в зоне дверных проемов выполнить первый ряд из бетонного камня на растворе М75.
9. Кладку газобетонных блоков выполнять вразбежку на клеевом составе с толщиной шва 1...2мм.
10. Стены из газобетонных блоков крепить к вертикальным несущим конструкциям с помощью уголков из перфорированной оцинкованной полосы 150х120х2 (деталь Дп2) в уровне сеток.
11. Кирпичную кладку перегородок крепить к вертикальным несущим конструкциям с помощью анкеров А2 из стержней Ф8 А500С длиной 400 мм с шагом через 7 рядов кладки по высоте, устанавливаемых в уровне сеток. Кладочную сетку привязать к анкерам. Анкера А2 устанавливать в ж/б монолитные стены и пилоны на химические анкеры в предварительно просверленные отверстия, избегая попадания в рабочую арматуру. В качестве хим. акнера использовать BIT 200 (или аналоги).
12. К перекрытию кладку наружных стен из газобетонных блоков крепить с помощью детали А1 - анкера из арматуры Ф12 А500С, L=330мм (см. узел крепления наружной стены из газобетонного блока к плите перекрытия).
13. Компенсационные зазоры между несущим каркасом (вертикальными конструкциями и перекрытием) и стенами 200мм заделать минераловатным утеплителем (НГ) ρ>35кг/м^3.
14. При устройстве отделочного слоя в углах , пересечениях блоков следует предусматривать армирующую ленту.
15. Для защиты от коррозии все металлические элементы огрунтовать и покрыть эмалью, общую толщину покрытия обеспечить не менее 80 мкм: грунт ГФ-021 по ГОСТ 25129-2020, эмаль ПФ-115 по ГОСТ 6465-2023.
16. Крепление подсистемы НВФ к блокам наружных стен не допустимо. Рекомендуется использовать НВФ на подсистеме HILTI (или аналог) с креплением к монолитным несущим конструкциям.
17. Допускается применение по газобетону дюбеля пропиленового 8х52 с шурупом 5х60 согласно протоколу испытаний №ИЛ/26-85, предоставленного ООО НПФ "СТРОЙТЕХКОНТРОЛЬ". Расчетное сопротивление анкерных креплений при воздействии на сдвиг должно составлять не менее 2,14кН.
18. Допускается применение анкер-клина 6х60 для крепления перфорированной полосы толщиной 2 мм к монолитным ж.б. вертикальным конструкциям согласно протоколу испытаний №ИЛ/26-82, предоставленного ООО НПФ "СТРОЙТЕХКОНТРОЛЬ". Расчетное усилие, выдерживающее данный анкер-клин на вырыв, должно составлять не менее 1,9 кН.
19. Крепление анкером из арматуры ф12 А500С к газобетонному блоку/перемычке должно выдерживать усилие на срез (сдвиг) равное 2,31 кН., что необходимо подтвердить натурными испытаниями.
20. Обеспечить свободное вертикальное перемещение анкера из арматуры ф12 А500С в плите перекрытия.
21. Стык между вертикальными монолитными конструкциями и стенами из газобетонных блоков заполнить монтажной пеной (НГ) с заделкой цементно- песчаным раствором не менее М75, F50.

id: 8118858

Изм.	Кол.уч.	Лист	№ док.	Подпись	Дата
Разраб.		Простак			11.26
Пров.		Аникеева			11.26
Н. контр.		Рябиков			11.26

174-АР/25-1-9.7-АС2

Многоквартирные жилые дома с объектами инфраструктуры, расположенные по адресу: г. Екатеринбург, ул. Комбинатская. Жилой дом ГП-9

Паркинг ГП-9.7

Стадия	Лист	Листов
Р	21	

Узлы примыкания наружных стен

ДЕВИЖН

Взам. инв. №

Подп. и дата

Инв. № подл.

Формат А2

Разрез наружной стены 1 этажа по простенку на отм. -0,450

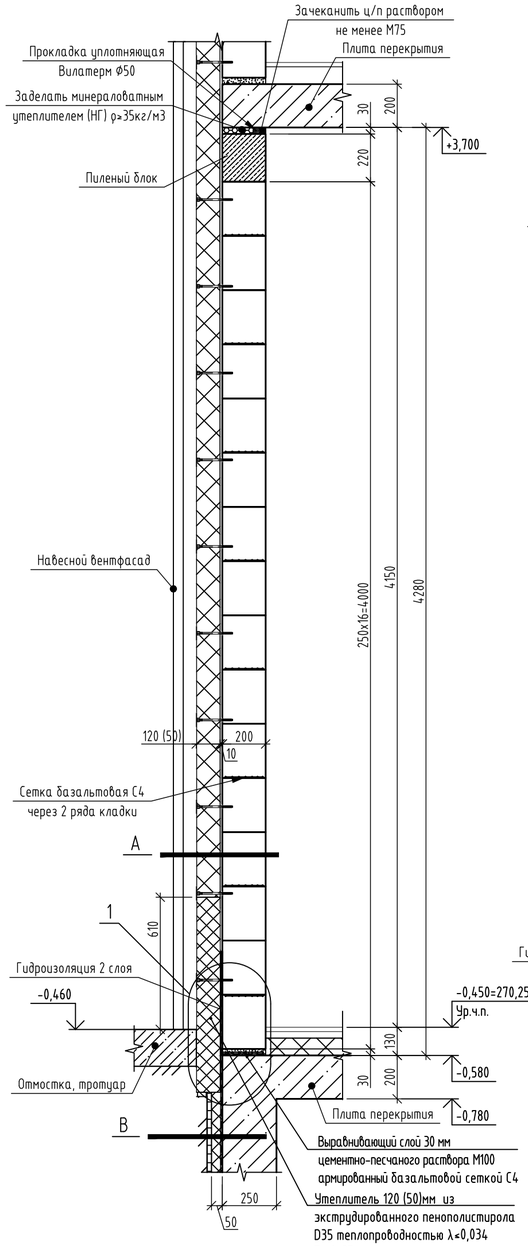

- НВФ (см. альбом АР)
- Подсистема навсных фасадов (см. альбом АР)
- Вентилируемый зазор
- Утеплитель минераловатный (базальтовый), прочность при растяжении перпендикулярно лицевым поверхностям 3кПа, прочность при сжатии при 10% деформации - 10 кПа,λА<0,039 Вт/мС, сертифицированный на использование без ветрозащитной мембраны - 120 мм
- Штукатурно-клеевая смесь для плит из минеральной ваты
- Грунтовка глубокого проникновения
- Блок газобетонный 625х200х250 D500 B2.5 F75 ГОСТ 31360-2024 - 200 мм
- Внутренняя отделка (см. АР)

Разрез наружной стены 1 этажа по простенку в районе капители на отм. -0,450

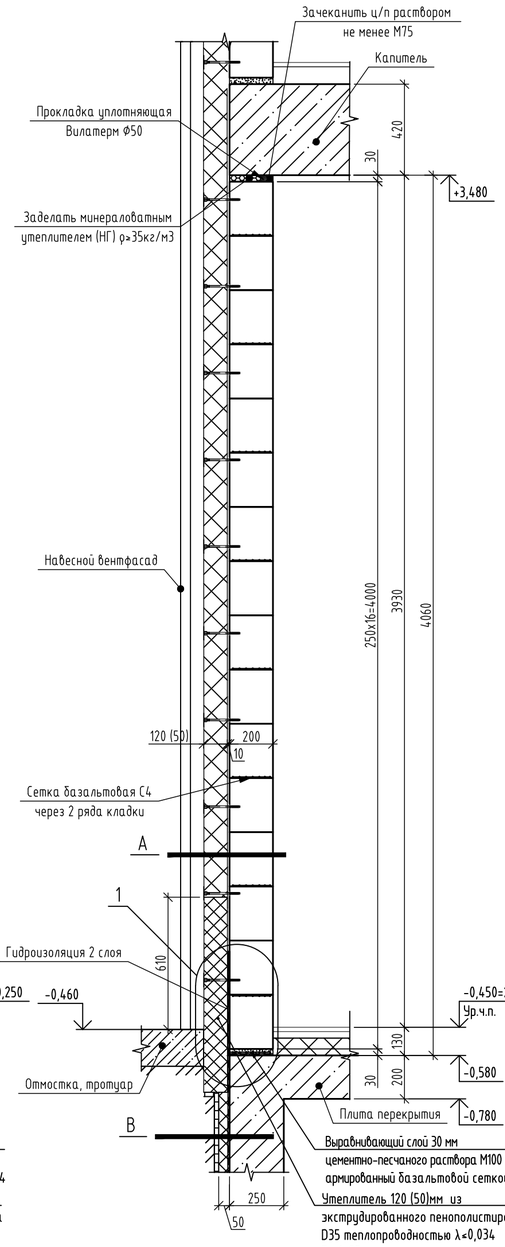

- НВФ на подсистеме (см. альбом АР)
- Вентилируемый зазор
- Гидрофобизатор
- Штукатурный состав на цементном вяжущем ГОСТ Р 54359-2017
- Стеклосетка фасадная ГОСТ 35300-2025 плотностью 165 г/м.кв., ячейка 4х4мм
- Экструд. пенополистирол D35, λ<0,034 Вт/м°С - 120 мм
- Клеевая смесь для пенополистирола
- Гидроизоляция - битумно-полимерная мастика в 2 слоя
- Битумный праймер
- Монолитная ж/б стена - 200 мм
- Внутренняя отделка (см. АР)

Разрез наружной стены 1 этажа по простенку в районе ж/б монолитной балки на отм. -0,450

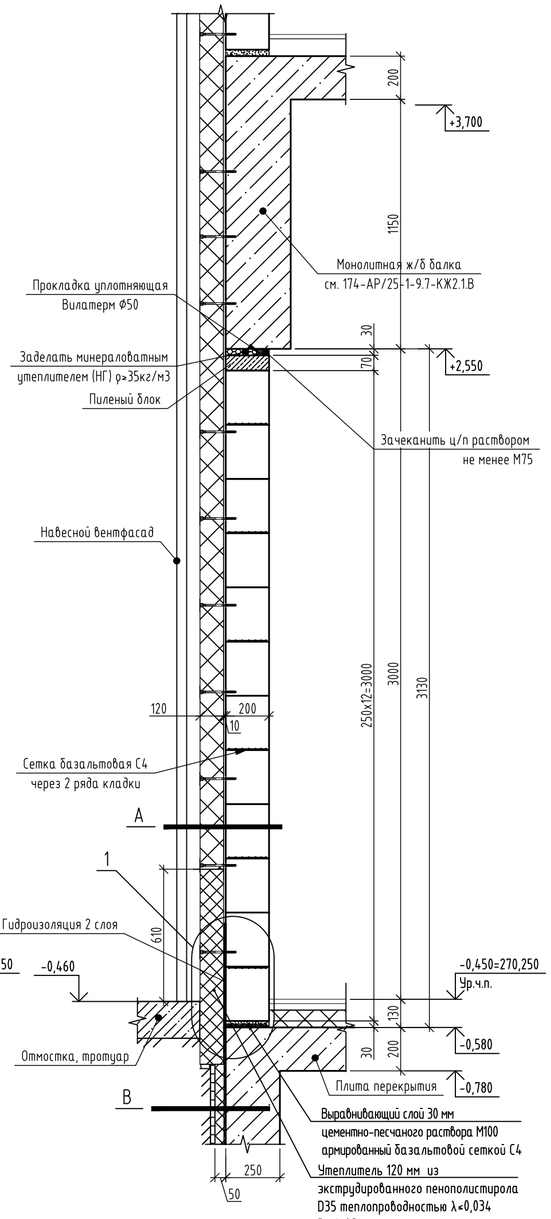

- Грунт обратной засыпки
- Профилированная мембрана Плантер или аналог
- Экструд. пенополистирол D35, λ<0,034 Вт/м°С - 50 мм
- (на глубину 2 м)
- Гидроизоляция - битумно-полимерная мастика в 2 слоя
- Битумный праймер
- Монолитная ж/б стена - 200 мм
- Внутренняя отделка (см. АР)

1 Узел устройства цоколя наружной стены

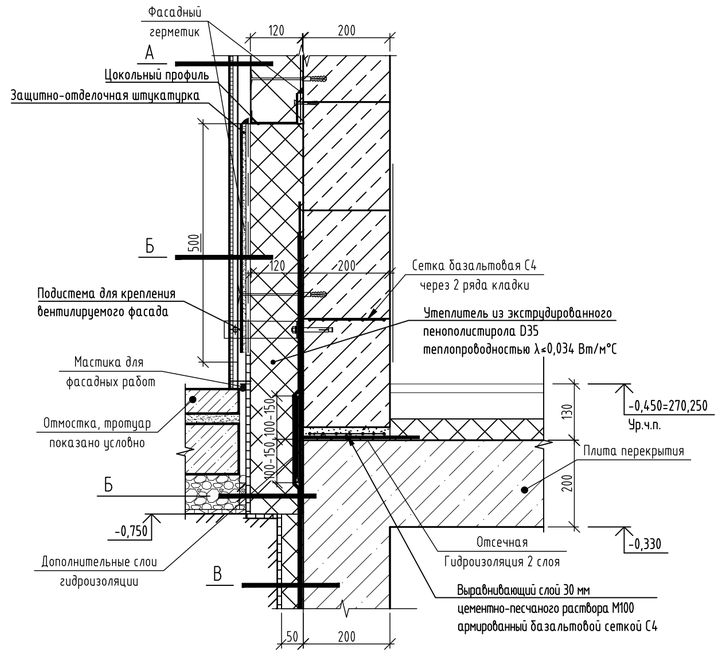

2/22 Узел устройства цоколя входной группы

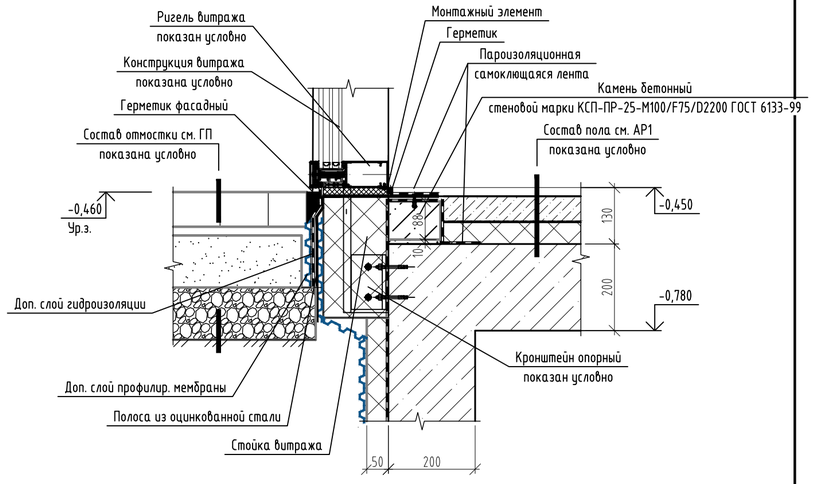

1. Данный лист читать совместно с листами 3, ..., 20.

						174-АР/25-1-9.7-АС2	
						Многоквартирные жилые дома с объектами инфраструктуры, расположенные по адресу: г. Екатеринбург, ул. Комбинатская. Жилой дом ГП-9	
Изм.	Кол.уч.	Лист	№ док.	Подпись	Дата	Паркинг ГП-9.7	Стадия: Р; Лист: 22; Листов:
Разраб.		Простак			11.26		
Пров.		Аникеева			11.26		
Н. контр.		Рябиков			11.26	Разрезы наружных стен 1 этажа	ДЕВИЖН

Взам. инв. № | Подп. и дата | Инв. № подл.

id: 8118858

Формат А2

Разрез наружной стены 1 этажа по витражу с дверным полотном на отм. -0,450

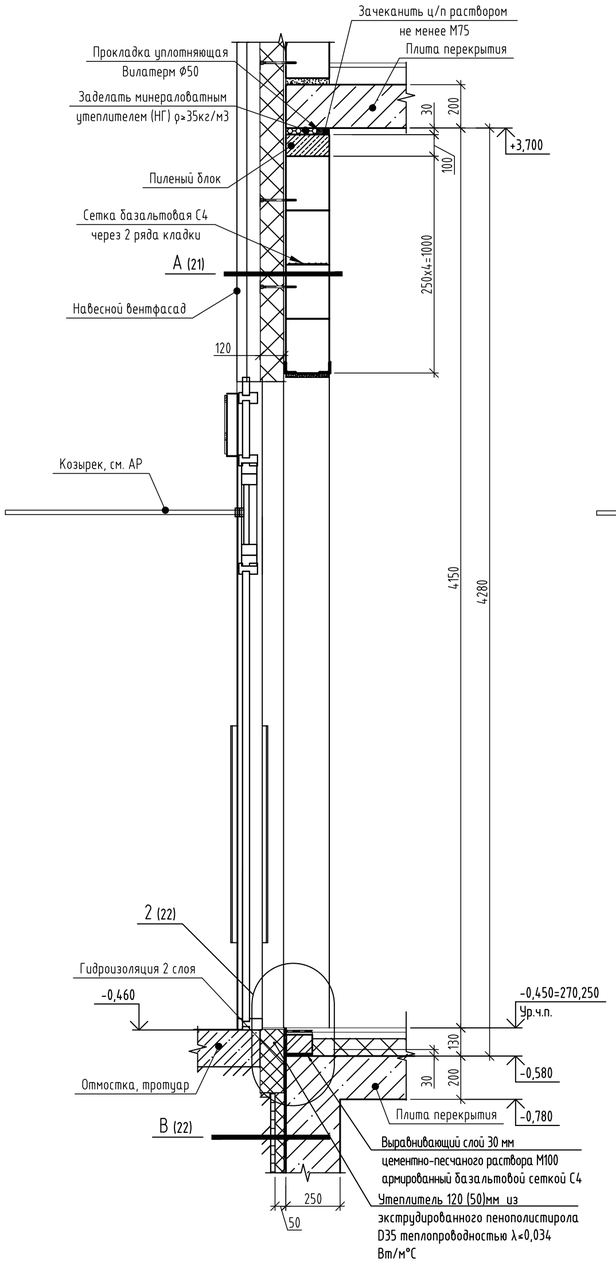

Разрез наружной стены 1 этажа по витражу с дверным полотном в районе капители на отм. -0,450

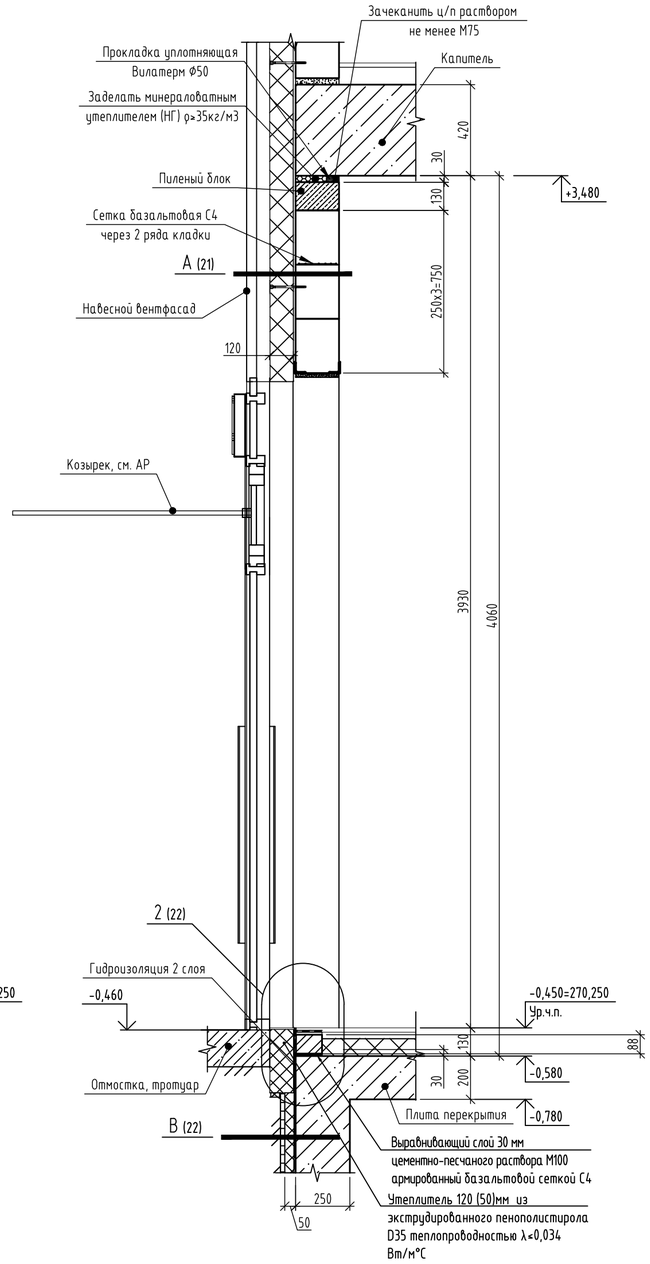

Разрез наружной стены типового этажа (с отм. +2.400 до отм.+20.400) по простенку

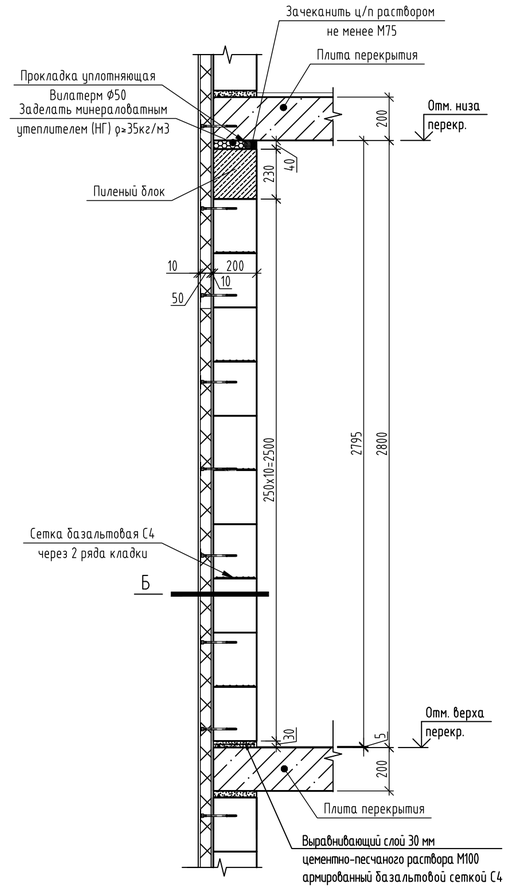

Разрез наружной стены типового этажа (с отм. +2.400 до отм.+20.400) по простенку в районе капители

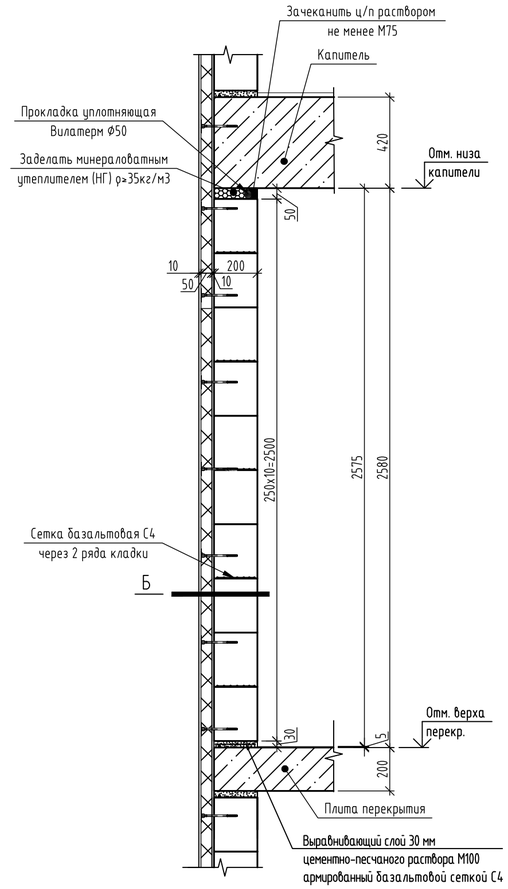

Данный лист читать совместно с листами 3, ..., 20.

Б

- Краска фасадная дисперсионная на силикатной/силиконовой основе ГОСТ Р 70087-2022
- Декоративный штукатурный состав на цементном вяжущем ГОСТ Р 54359-2017
- Стеклосетка фасадная ГОСТ 35300-2025 плотностью 165 г/м.кв., размер ячейки 4х4мм
- Армировочно-клеевая смесь на цементном вяжущем ГОСТ Р 54359-2017
- Утеплитель минераловатный НГ, прочность при растяжении перпендикулярно лицевым поверхностям 15 кПа, прочность при сжатии при 10% деформации - 30кПа, λА<0,039 Вт/мС - 50 мм
- Клеевой состав на цементном вяжущем ГОСТ Р 54359-2017
- Грунтовка фасадная глубокого проникновения
- Блок газобетонный 625х200х250 D500 B2.5 F75 ГОСТ 31360-2024 - 200 мм
- Внутренняя отделка (см. АР)

id: 8118858

Изм.	Кол.уч.	Лист	№ док.	Подпись	Дата
Разраб.		Простак			11.26
Пров.		Аникеева			11.26
Н. контр.		Рябиков			11.26

174-АР/25-1-9.7-АС2

Многоквартирные жилые дома с объектами инфраструктуры, расположенные по адресу: г. Екатеринбург, ул. Комбинатская. Жилой дом ГП-9

Паркинг ГП-9.7

Стадия	Лист	Листов
Р	23	

Разрезы наружных стен 1 и типового этажа

ДЕВИЖН

Формат А2

Взам. инв. №

Подп. и дата

Инв. № подл.

Схема расположения элементов армирования и крепления внутренних стен и перегородок 1 этажа (h=4,28м) из силикатных блоков толщиной 200 мм

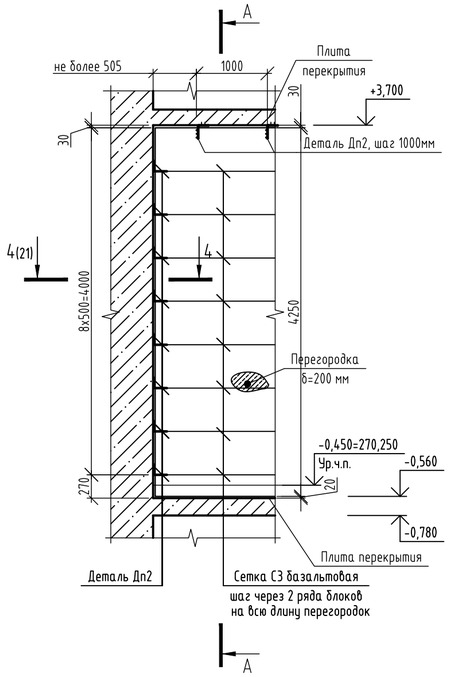

А-А

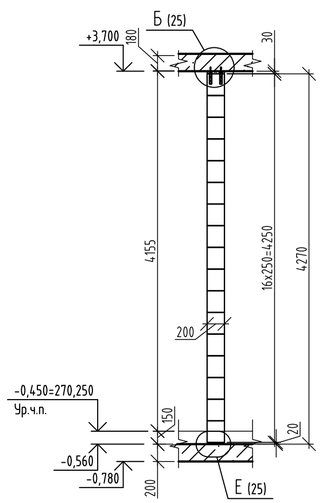

Схема расположения элементов армирования и крепления внутренних стен и перегородок 1 этажа (h=4,06м), в районе капители, из силикатных блоков толщиной 200 мм

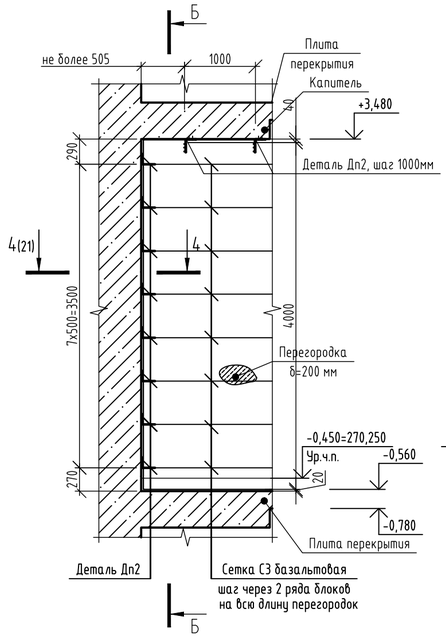

Б-Б

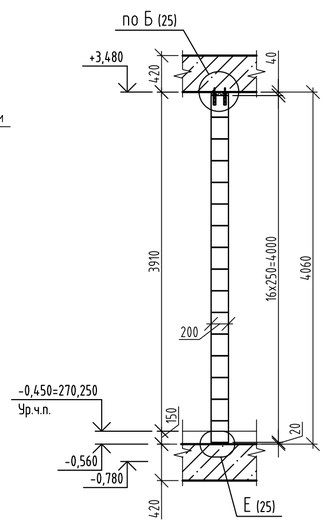

Схема расположения элементов армирования и крепления кирпичных перегородок 1 этажа (h=4,28м) толщиной 120 мм

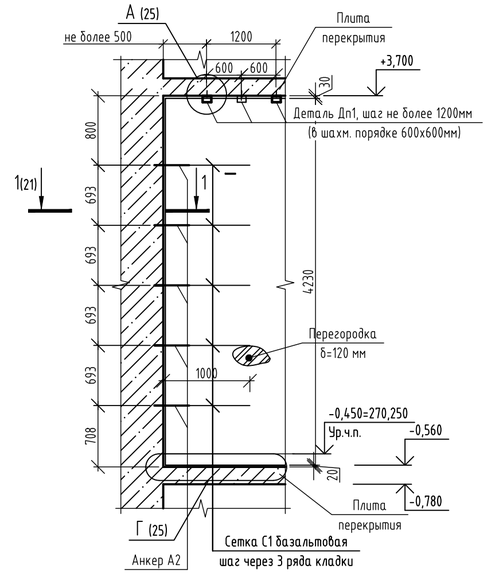

Схема расположения элементов армирования и крепления перегородок 1 этажа (h=4,28м) из силикатных блоков толщиной 80 мм

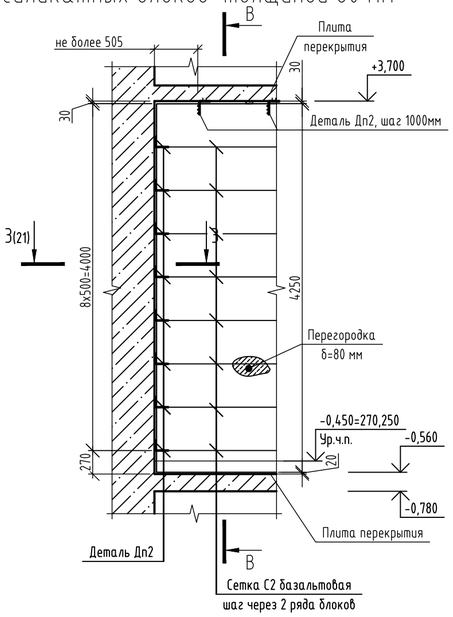

В-В

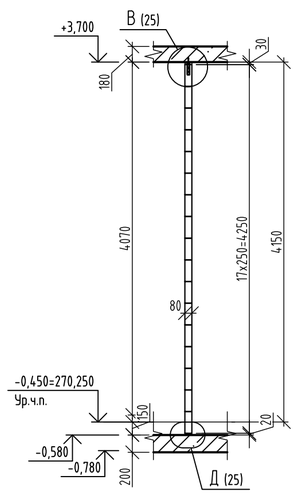

Схема расположения элементов армирования и крепления перегородок 1 этажа (h=4,06м), в районе капители, из силикатных блоков толщиной 80 мм

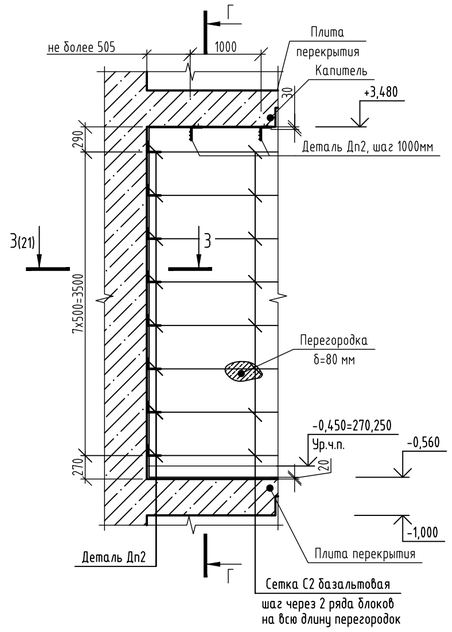

Г-Г

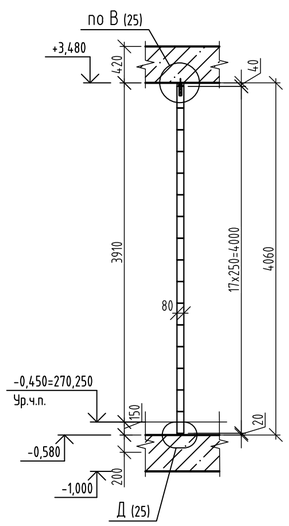

1. Производство работ вести в строгом соответствии с требованиями СП 70.13330.2012 "Несущие и ограждающие конструкции", проекта производства работ и указаниями настоящего проекта.
2. Внутренние стены и перегородки выполнять из:
   -пустотелого силикатного блока СБПу200-»М125/»F50/»D1200 248х200х248 ГОСТ 379-2015, на клеевом растворе не менее М75, F50, толщиной 200мм;
3. Перегородки для зашивки сетей и коммуникаций выполнять из:
   -кирпича силикатного утолщенного полнотелого рядового марки СУРПо - »М100/»F25/1,8 ГОСТ 379-2025 на растворе М75, толщиной 120 мм;
   -полнотелого силикатного блока СППо-»М125/«D1800 500х80х250 ГОСТ 379-2025, на клеевом растворе не менее М75, F50, толщиной 80мм.
4. Кладку из силикатных блоков армировать базальтовой сеткой 50/50-25Х25 СТО 36554501-043-2015 через первый ряд блоков, а далее через 2 ряда блоков. Первый ряд блоков выкладывать на цементно-песчаный раствор марки М100.
5. Крепление перегородок толщиной 80, 120, 200 мм, примыкающих к поверхностям железобетонных элементов, производить по узлам, расположенным на листе 21.
6. Сопряжение перегородок толщиной 200мм и перегородок 120мм выполнять при помощи анкеров А1 с шагом через три ряда блоков (750 мм).
7. Сопряжение перегородок одинаковой толщины производить перевязкой.
8. Компенсационные зазоры 30 мм между несущим каркасом (перекрытием) и перегородками 80 мм и 200мм заполнять негорючим упругим материалом (минплита НГ ρ»30кг/м³, монтажная пена противопожарная, полиуретановые прокладки и уплотнители), оштукатуренным цементно-песчаным раствором не менее М75. Также допускается применение монтажной пены без требований противопожарных свойств для внутриквартирных перегородок.
9. Силикатный блок крепить к вертикальным несущим конструкциям с помощью уголков из перфорированной оцинкованной полосы 150х120х2 в уровне сеток. Крепление перфорированной полосы к монолитным конструкциям (пилонам/стенам, плитам перекрытия/капителям) выполнить с помощью анкер-клина 6х60 согласно протоколу испытаний №ИЛ/26-82, предоставленного ООО НПФ "СТРОЙТЕХКОНТРОЛЬ". Расчетное усилие, выдерживающее данный анкер-клин на вырыв, должно составлять не менее 1,9 кН.
10. Кирпичную кладку перегородок крепить к вертикальным несущим конструкциям с помощью анкеров А1 из стержней Ø8 А500С длиной 400 мм с шагом через 7 рядов кладки по высоте, устанавливаемых в уровне сеток. Кладочную сетку привязать к анкерам. Анкера А1 устанавливать в ж/б монолитные стены и пилоны на химические анкеры в предварительно просверленные отверстия, избегая попадания в рабочую арматуру. В качестве хим. анкера использовать BIT 200 (или аналоги). Установку химических анкеров выполнять в соответствии с указаниями производителя в предварительно просверленные отверстия в монолите.
11. К перекрытию кладку крепить с помощью: деталей Дп1 - для кирпичных перегородок толщиной 120мм с шагом 1200 мм в шахматном порядке (со смещением 600 мм) и не менее двух креплений на простенок; деталей Дп2 - для перегородок толщиной 80 мм и 200 мм из силикатного блока с шагом 1000 мм.
12. В пересечениях перегородок без перевязки блоков выполнять укладку перфорированной оцинкованной полосы.
13. Первый ряд кладки выполнить на цементно-песчаном растворе, толщина шва максимум 20-30мм (см. узлы на листе 25). При толщине шва 30мм выполнить армирование сеткой базальтовой.
14. При устройстве дверных проемов в перегородках из пустотелых блоков в сторону проема следует укладывать блок торцом, не подвергающимся резке (с сохраненной поверхностью от завода-изготовителя).
15. При устройстве отделочного слоя в углах, пересечениях блоков следует предусматривать армирующую ленту.
16. Все виды сварочных работ выполнять в соответствии с требованиями СП 70.13330.2012. Все сварные соединения выполнять в соответствии с требованиями ГОСТ 5264-80* "Ручная дуговая сварка". Сварку элементов производить электродами Э42А ГОСТ 9467-75*. Толщину шва принимать равной наименьшей толщине свариваемых элементов, но не менее 4 мм. Сварные швы должны быть равномерными по длине, непровары, пережоги и другие дефекты не допускаются. Сварные швы должны быть зачищены.
17. Для защиты от коррозии все металлические элементы (детали, анкера) огрунтовать и покрыть эмалью, общую толщину покрытия обеспечить не менее 80 мкм: грунт ГФ-021 по ГОСТ 25129-2020, эмаль ПФ-115 по ГОСТ 6465-2023 в 2 слоя.
18. Все зазоры и отверстия в замкнутых профилях заварить с целью обеспечения герметичности и зачистить.
19. Допустимо выполнение узлов крепления силикатного блока к монолитным конструкциям согласно указаниям изготовителя, при подтверждении соответствующими расчетами.
20. Сетки С1, ..., С6- базальтовая сетка 50/50-25Х25 СТО 36554501-043-2015 шириной 85мм, ..., 205 мм соответственно, с устройством выпусков сетки из кладки не менее 2 мм с каждой стороны для контроля ее наличия.
21. Спецификация элементов армирования и крепления перегородок, спецификация деталей и анкеров даны на листе 26.

id: 8118858

Изм.	Кол.уч.	Лист	№ док.	Подпись	Дата
Разраб.		Простак			11.26
Пров.		Аникеева			11.26
Н. контр.		Рябиков			11.26

174-АР/25-1-9.7-АС2

Многоквартирные жилые дома с объектами инфраструктуры, расположенные по адресу: г. Екатеринбург, ул. Комбинатская. Жилой дом ГП-9

Паркинг ГП-9.7

Стадия	Лист	Листов
Р	24	

Схемы элементов крепления и армирования перегородок на 1 этаже

ДЕВИЖН

Взам. инв. №

Подп. и дата

Инв. № подл.

Формат А2

Схема расположения элементов армирования и крепления внутренних стен и перегородок 2-7 этажа (h=2,8м) из силикатных блоков толщиной 200 мм

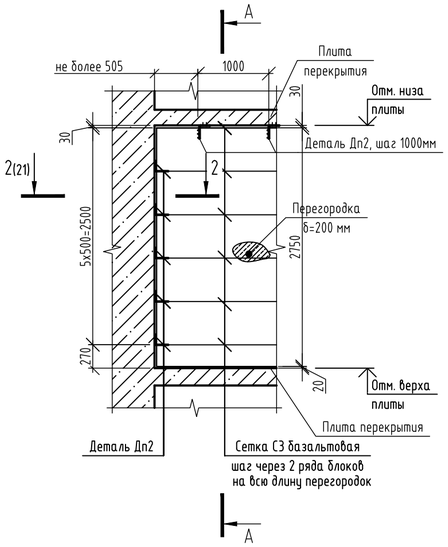

А-А

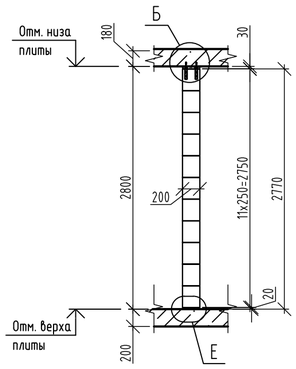

Схема расположения элементов армирования и крепления внутренних стен и перегородок 2-7 этажа (h=2,58м), в районе капители, из силикатных блоков толщиной 200 мм

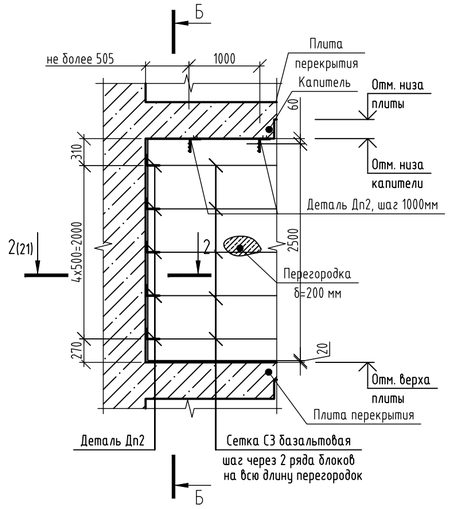

Б-Б

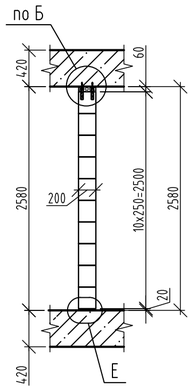

Схема расположения элементов армирования и крепления кирпичных перегородок 2-7 этажа (h=2,8м) толщиной 120 мм

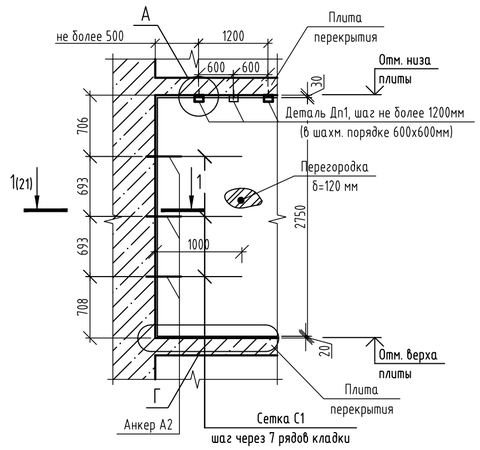

Крепление перегородки 120мм из кирпича к плите перекрытия

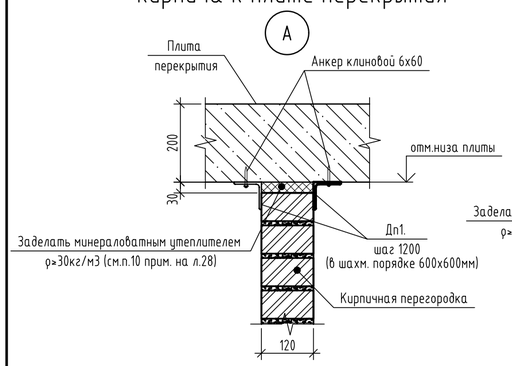

Крепление перегородки 200мм из силикатного блока к плите перекрытия

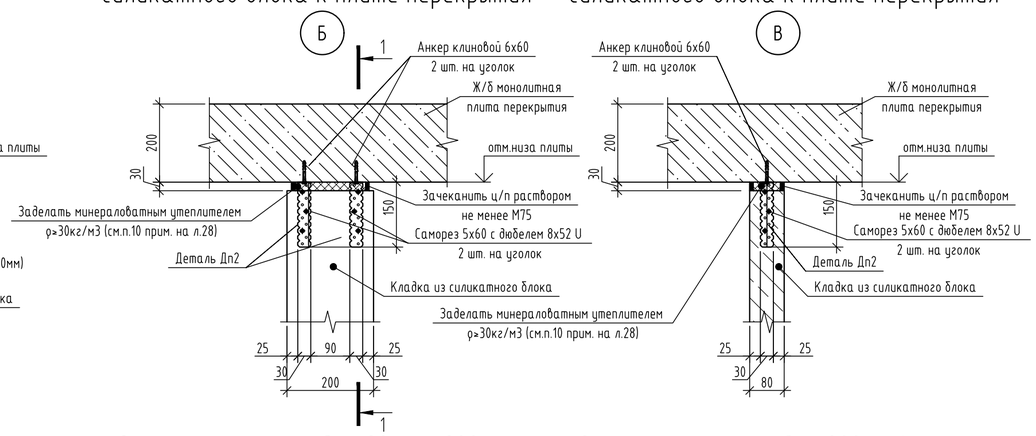

Крепление перегородки 80мм из силикатного блока к плите перекрытия

1-1

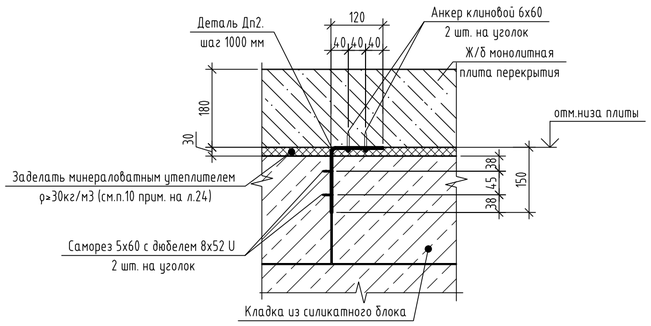

Опирание перегородки 120мм 1 этажа из кирпича на плиту перекрытия

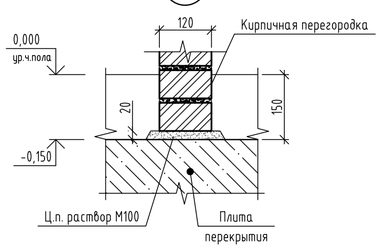

Опирание перегородок 80мм и 200мм из силикатных блоков на плиту перекрытия

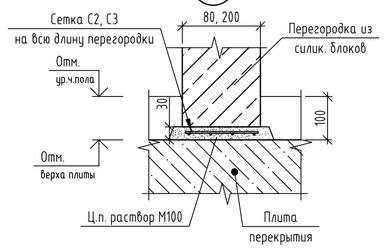

Опирание перегородок 200мм 1 этажа из силикатных блоков на плиту перекрытия

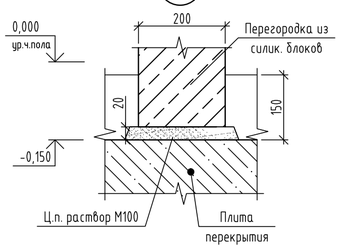

1. Указания по кладке см. лист 24;
2. Узлы разработанные на данном листе так же замаркированны на листе 24.

id: 8118858

Изм.	Кол.уч.	Лист	№ док.	Подпись	Дата
Разраб.		Простак			11.26
Пров.		Аникеева			11.26
Н. контр.		Рябиков			11.26

174-АР/25-1-9.7-АС2

Многоквартирные жилые дома с объектами инфраструктуры, расположенные по адресу: г. Екатеринбург, ул. Комбинатская. Жилой дом ГП-9

Паркинг ГП-9.7

Стадия	Лист	Листов
Р	25	

Схемы элементов крепления и армирования перегородок на 2-7 этаже. Узлы

ДЕВИЖН

Формат А2

Взам. инв. №

Подп. и дата

Инв. № подл.

Схема расположения элементов крепления наружных стен 1 этажа вдоль оси Ас в осях 7с-8с

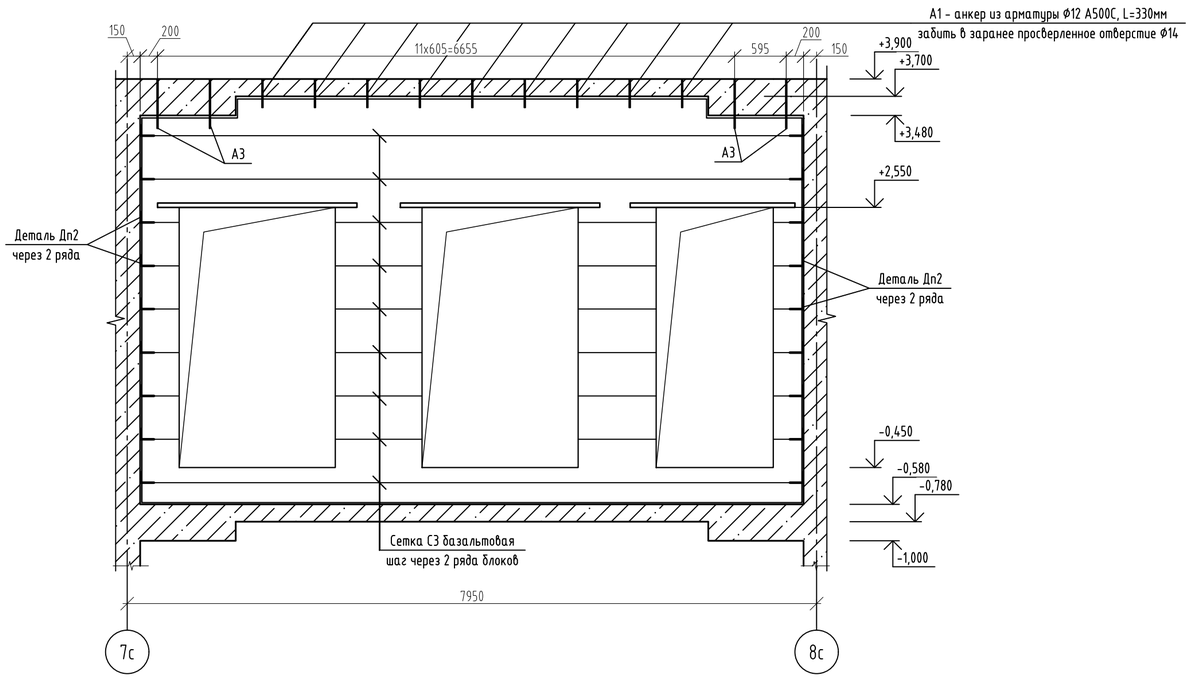

Спецификация элементов армирования и крепления внутренних стен

Поз.	Обозначение	Наименование	Кол-во на этаж			Всего	Масса ед., кг	Приме-чание
			1	2-4	5-7			
Дп1	см. данный лист	Деталь Дп1	34	46	84	424	0,48	перегородки 120мм
Дп2	см. данный лист	Деталь Дп2	1630	737	737	6052	0,13	перегородки 80,200мм
А1	см. данный лист	Анкер А1	113	152	152	1025	0,29	наружные стены 200мм
А2	см. данный лист	Анкер А2	130	54	60	472	0,16	перегородки 120мм
А3	см. данный лист	Анкер А3	82	105	105	712	0,29	наружные стены 200мм
С1	СТО 36554501-043-2015	Сетка базальтовая 50/50-25х25, b=125мм L= м.п.	203	267	325	1979		перегородки 120мм
С2	СТО 36554501-043-2015	Сетка базальтовая 50/50-25х25, b=85мм L= м.п.	29	0	0	29	0,04	перегор.80мм
С3	СТО 36554501-043-2015	Сетка базальтовая 50/50-25х25, b=205мм L= м.п.	1300	791	791	6046	0,04	перегор. 200мм

Спецификация деталей Дп1, Дп2, А1, А2 (на 1 шт.)

Марка изде-лия	Поз. дет.	Наименование	Кол.	Масса ед., кг	Масса изделия, кг
Дп1		Уголок 63х5 ГОСТ 8509-93 / С245-4 ГОСТ 27772-2021 L= 100	1	0,48	
Дп2		Уголок из перфорированной оцинкованной полосы L150х120х2 (L=270мм, b=30мм)	1	0,06	
А1		Ф12 А500С ГОСТ 34028-2016 L= 350	1	0,29	
А2		Ф8 А500С ГОСТ 34028-2016 L= 400	1	0.16	
А3		Ф12 А500С ГОСТ 34028-2016 L= 570	1	0,29	

Схема расположения элементов крепления наружных стен типового (2-7) этажа вдоль оси Ас в осях Гс-Жс

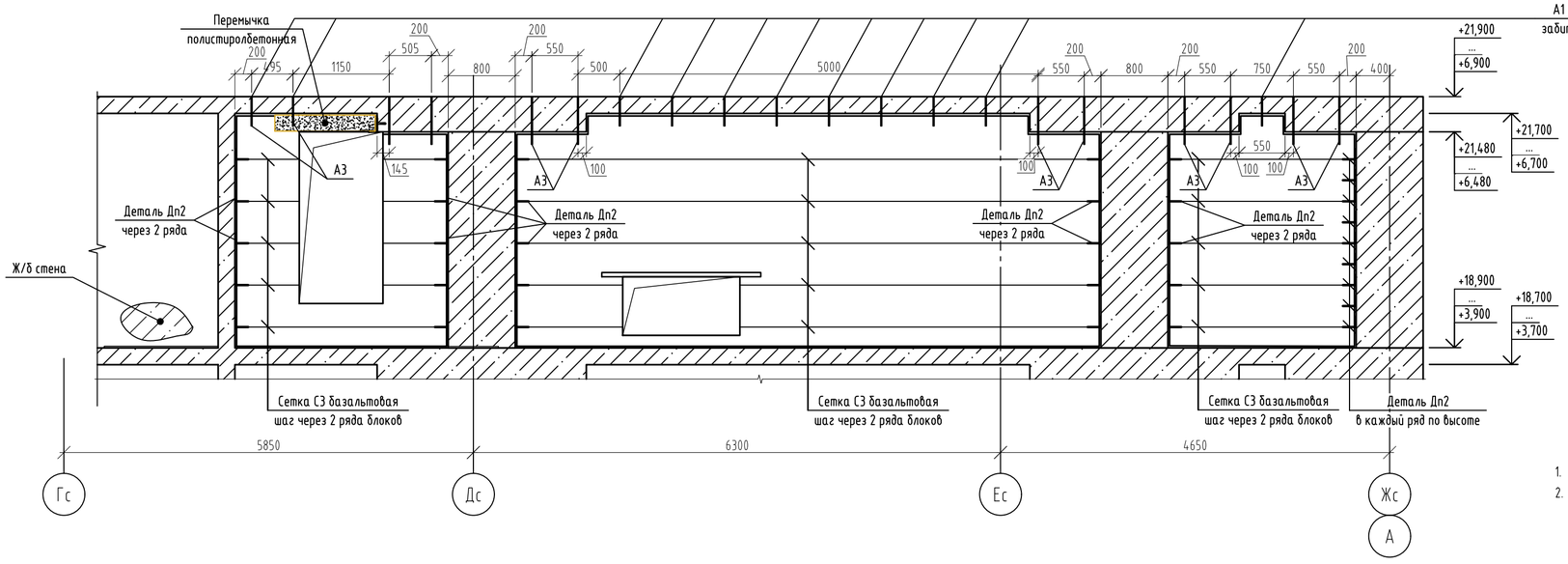

1. Вертикальные конструкции ниже- и вышерасположенных этажей на схемах условно не показаны;
2. Читать лист совместно с листами 3-19.

Изм.	Кол.уч.	Лист	№ док.	Подпись	Дата
Разраб.		Простак			11.26
Пров.		Аникеева			11.26
Н. контр.		Рябиков			11.26

174-АР/25-1-9.7-АС2

Многоквартирные жилые дома с объектами инфраструктуры, расположенные по адресу: г. Екатеринбург, ул. Комбинатская. Жилой дом ГП-9

Паркинг ГП-9.7

Стадия	Лист	Листов
Р	26	

Схемы расположения элементов крепления наружных стен

ДЕВИЖН

Формат А2

id: 8118858

Взам. инв. №

Подп. и дата

Инв. № подл.

Схема расположения лестничных ограждений на отм. -0,450, ..., +23,870, в осях 1с-2с/Вс-Дс

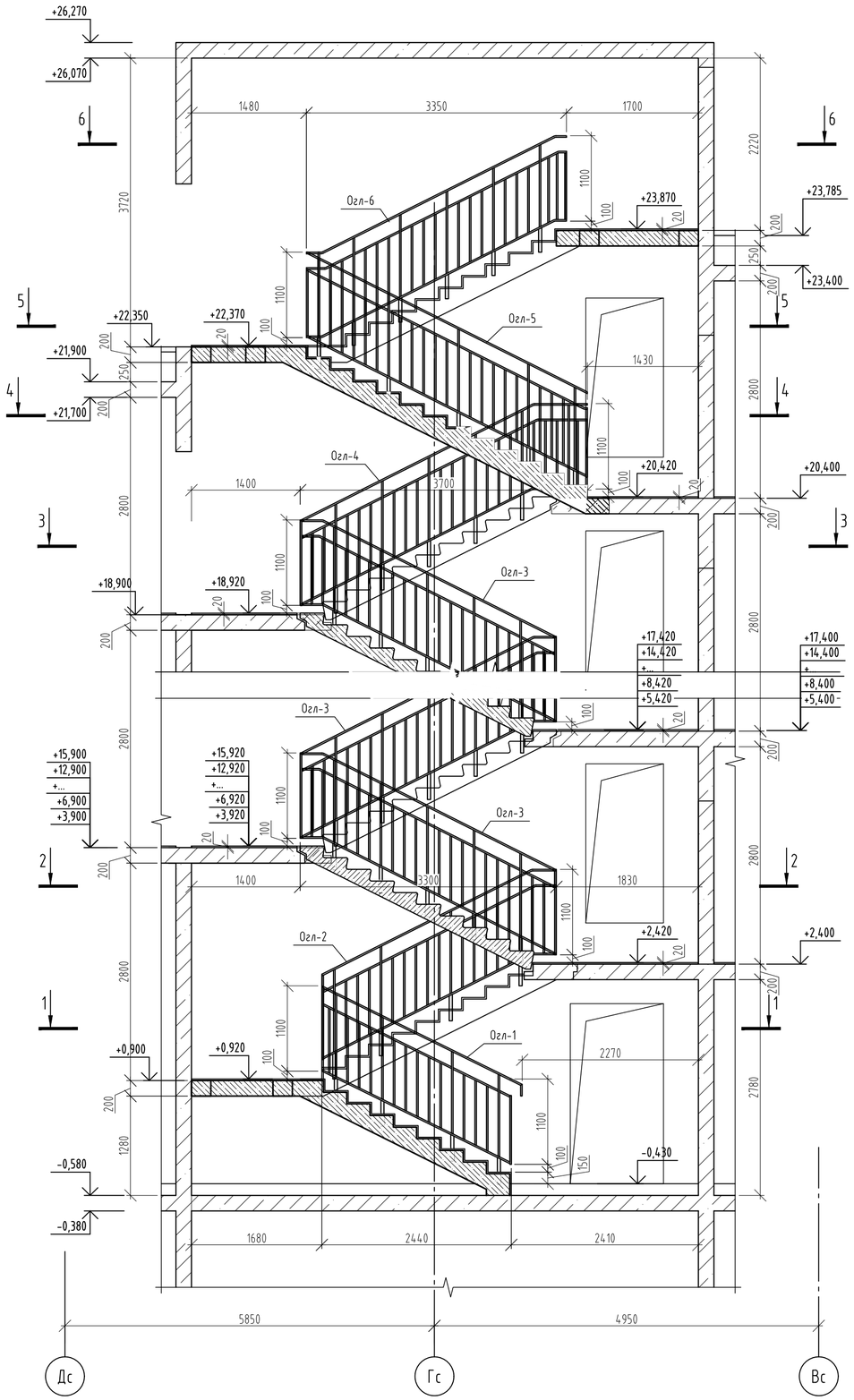

1-1

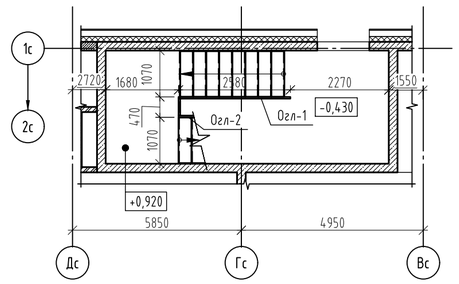

2-2

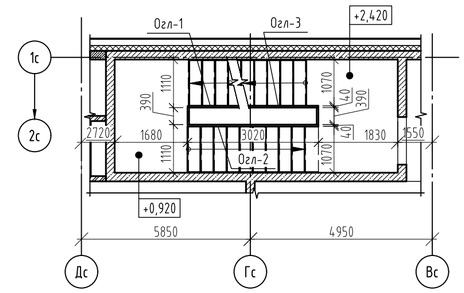

3-3

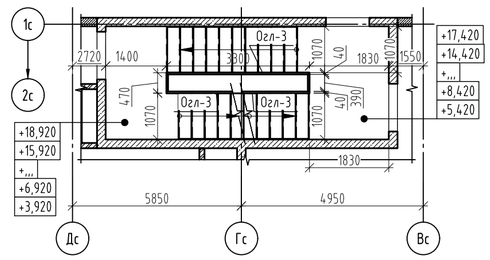

4-4

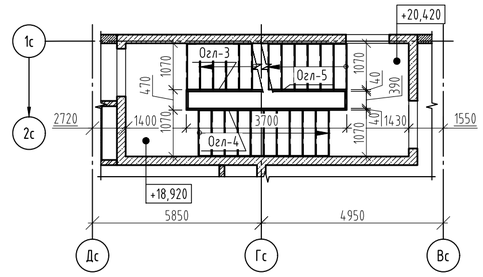

5-5

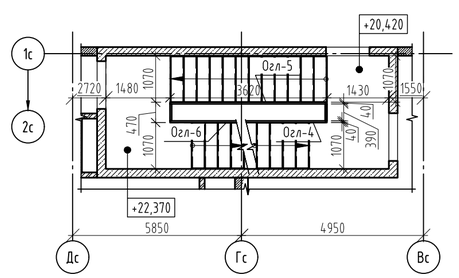

6-6

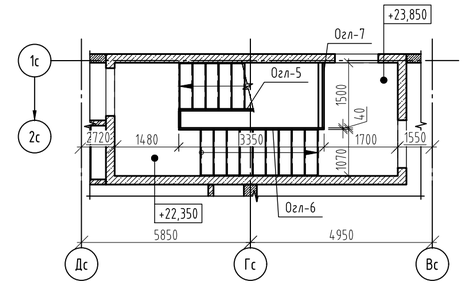

Спецификация ограждений лестницы

Поз.	Обозначение	Наименование	Кол.	Масса ед., кг	Приме-чание
		Лестничные ограждения			
Огл-1	См. лист 28	Лестничное ограждение Огл-1	1	37,10	
Огл-2	См. лист 28	Лестничное ограждение Огл-2	1	41,39	
Огл-3	См. лист 29	Лестничное ограждение Огл-3	11	47,63	
Огл-4	См. лист 29	Лестничное ограждение Огл-4	1	53,91	
Огл-5	См. лист 30	Лестничное ограждение Огл-5	1	51,42	
Огл-6	См. лист 30	Лестничное ограждение Огл-6	1	47,34	
Огл-7	См. лист 30	Лестничное ограждение Огл-7	1	21,77	

Изм.	Кол.уч.	Лист	№ док.	Подпись	Дата
Разраб.		Простак			11.26
Пров.		Аникеева			11.26
Н. контр.		Рябиков			11.26

174-АР/25-1-9.7-АС2

Многоквартирные жилые дома с объектами инфраструктуры, расположенные по адресу: г. Екатеринбург, ул. Комбинатская. Жилой дом ГП-9

Паркинг ГП-9.7

Стадия	Лист	Листов
Р	27	

Схема расположения лестничных ограждений на отм. -0,450, ..., +23,870, в осях 1с-2с/Вс-Дс

ДЕВИЖН

Формат А2

Взам. инв. №

Подп. и дата

Инв. № подл.

id: 8118858

Спецификация элементов ограждений Огл-1, Огл-2

Марка изде-лия	Поз. дет.	Наименование	Кол.	Масса 1 дет., кг	Масса изделия, кг
Огл-1	1*	Труба □ 20х20х1,5 ГОСТ 8645-68* / С245-4 ГОСТ 27772-2021 L= 843	12	0.71	37.10
	2	Труба □ 40х20х2 ГОСТ 8645-68* / С245-4 ГОСТ 27772-2021 L= 1065	4	1.81	
	3*	Труба □ 40х20х2 ГОСТ 8645-68* / С245-4 ГОСТ 27772-2021 L= 995	1	1.69	
	4*	Труба □ 40х20х2 ГОСТ 8645-68* / С245-4 ГОСТ 27772-2021 L= 180	1	0.31	
	5*	Труба □ 40х20х2 ГОСТ 8645-68* / С245-4 ГОСТ 27772-2021 L= 660	2	1.12	
	6	Труба □ 40х20х2 ГОСТ 8645-68* / С245-4 ГОСТ 27772-2021 L= 155	1	0.26	
	7	Труба □ 40х20х2 ГОСТ 8645-68* / С245-4 ГОСТ 27772-2021 L= 890	1	1.51	
	8	Труба □ 40х20х2 ГОСТ 8645-68* / С245-4 ГОСТ 27772-2021 L= 1090	1	1.85	
	9	Труба □ 40х20х2 ГОСТ 8645-68* / С245-4 ГОСТ 27772-2021 L= 2710	1	4.61	
	10	Труба □ 40х20х2 ГОСТ 8645-68* / С245-4 ГОСТ 27772-2021 L= 2875	1	4.89	
	11	Труба □ 40х20х2 ГОСТ 8645-68* / С245-4 ГОСТ 27772-2021 L= 150	1	0.26	
	12	Труба □ 40х20х2 ГОСТ 8645-68* / С245-4 ГОСТ 27772-2021 L= 335	4	0.57	
	60	Труба □ 40х15х2 ГОСТ 8645-68* / С245-4 ГОСТ 27772-2021 L= 140	4	0.22	
		Распорный болт с закл. элеметом М10х150	8	0,07	
Огл-2	1*	Труба □ 20х20х1,5 ГОСТ 8645-68* / С245-4 ГОСТ 27772-2021 L= 843	14	0.71	41.39
	2	Труба □ 40х20х2 ГОСТ 8645-68* / С245-4 ГОСТ 27772-2021 L= 1065	4	1.81	
	3	Труба □ 40х20х2 ГОСТ 8645-68* / С245-4 ГОСТ 27772-2021 L= 995	2	1.69	
	5*	Труба □ 40х20х2 ГОСТ 8645-68* / С245-4 ГОСТ 27772-2021 L= 660	1	1.12	
	6	Труба □ 40х20х2 ГОСТ 8645-68* / С245-4 ГОСТ 27772-2021 L= 155	1	0.26	
	13	Труба □ 40х20х2 ГОСТ 8645-68* / С245-4 ГОСТ 27772-2021 L= 3315	1	5.64	
	14	Труба □ 40х20х2 ГОСТ 8645-68* / С245-4 ГОСТ 27772-2021 L= 3360	1	5.71	
	15	Труба □ 40х20х2 ГОСТ 8645-68* / С245-4 ГОСТ 27772-2021 L= 860	1	1.46	
	16	Труба □ 40х20х2 ГОСТ 8645-68* / С245-4 ГОСТ 27772-2021 L= 1080	1	1.84	
	17	Труба □ 20х20х2 ГОСТ 8645-68* / С245-4 ГОСТ 27772-2021 L= 860	1	0.72	
	18	Труба □ 40х20х2 ГОСТ 8645-68* / С245-4 ГОСТ 27772-2021 L= 330	4	0.56	
	19	Труба □ 20х20х2 ГОСТ 8645-68* / С245-4 ГОСТ 27772-2021 L= 470	1	0.40	
	60	Труба □ 40х15х2 ГОСТ 8645-68* / С245-4 ГОСТ 27772-2021 L= 140	4	0.22	
		Распорный болт с закл. элеметом М10х150	8	0,07	
Монтажные элементы					
	61	Труба □ 20х20х2 ГОСТ 8645-68* / С245-4 ГОСТ 27772-2021 L= 870	3	0.73	
	62*	Труба □ 40х20х2 ГОСТ 8645-68* / С245-4 ГОСТ 27772-2021 L= 425	3	0.72	

Ограждение Огл-1

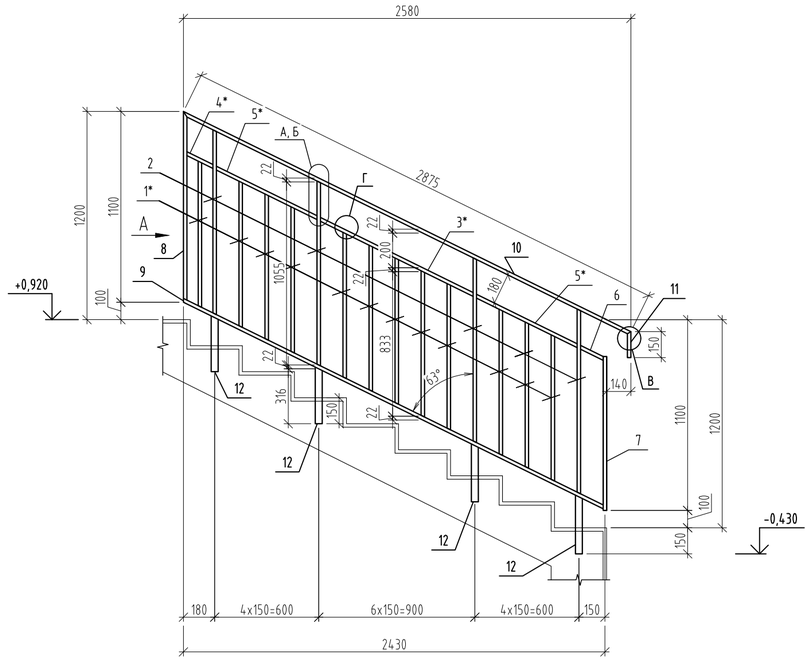

Ограждение Огл-2

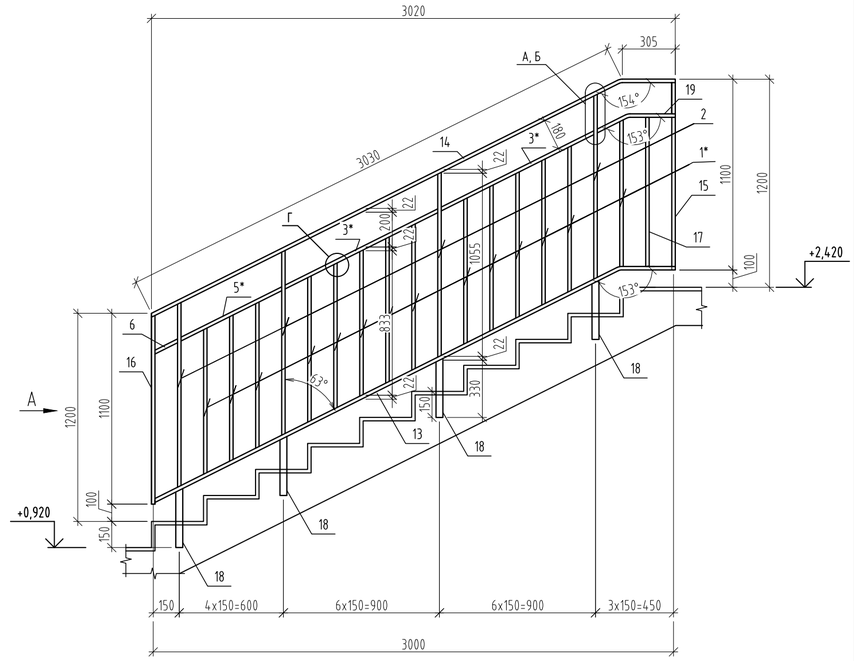

Узел крепления ограждения лестницы к лестничному маршу

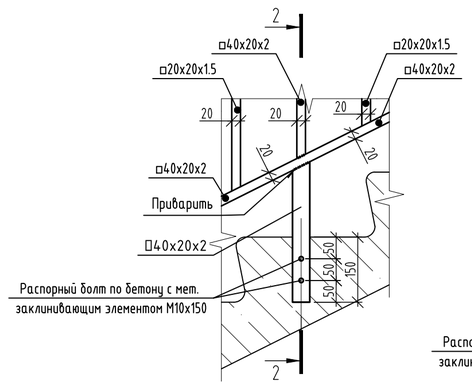

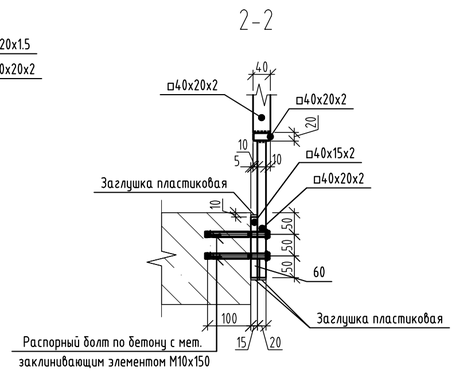

Вид А

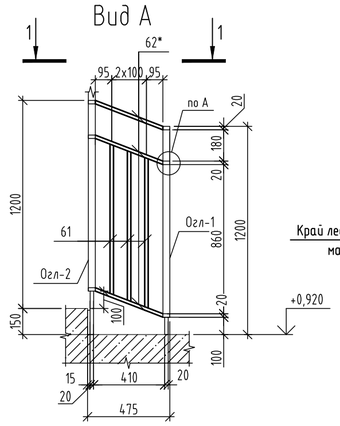

1-1

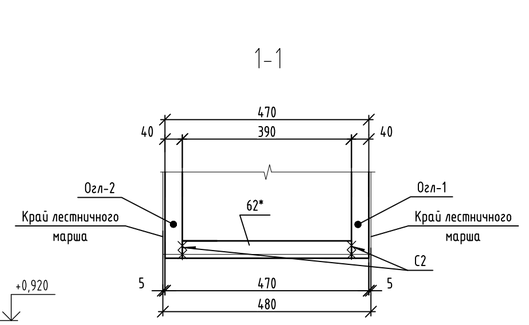

1. Данный лист смотреть совместно с листами 16, 26, 29.
2. Изготовление и монтаж стальных конструкций производить в соответствии: СП 16.13330.2017 "СНиП II-23-81* Стальные конструкции". ГОСТ 5264-80. " Ручная дуговая сварка. Соединения сварные. Основные типы, конструктивные элементы и размеры "
3. Сварку стальных элементов производить электродами типа Э42 по ГОСТ 9467-75. Катет сварных швов принять по наименьшей толщине свариваемых элементов, кроме оговоренных. Сварные швы должны иметь равномерное по длине сечение. Непровары, пережоги и др. дефекты сварных швов не допускаются..
4. Сталь конструкций С245-4 по ГОСТ 27772-2021.
5. Для защиты от коррозии все металлические элементы огрунтовать и покрыть эмалью, общую толщину покрытия обеспечить не менее 80 мкм: грунт ГФ-021 по ГОСТ 25129-2020, эмаль ПФ-115 по ГОСТ 6465-2023 за два раза.
6. Ограждения лестничных маршей соединять между собой на межэтажных площадках и площадках этажей в уровнях горизонтальных элементов.
7. Расход в спецификации элементов указан на 1 марку изделия.
8. Все открытые торцы труб заглушить пластинами 2х40х20 ГОСТ 19903-2005 из стали С245-4 ГОСТ 27772-2015.
9. Изготовление и приемку ограждений выполнять по ГОСТ 25772-2021.
10. Позиции 45, 46* учтены на листе 29.
11. * - Размер уточнить по месту.

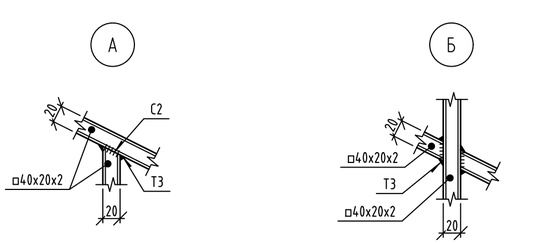

Изм.	Кол.уч.	Лист	№ док.	Подпись	Дата	174-АР/25-1-9.7-АС2		
						Многоквартирные жилые дома с объектами инфраструктуры, расположенные по адресу: г. Екатеринбург, ул. Комбинатская. Жилой дом ГП-9		
Разраб.		Простак			11.26	Паркинг ГП-9.7	Стадия	Лист	Листов
Пров.		Аникеева			11.26		Р	28	
Н. контр.		Рябиков			11.26	Ограждения Огл-1, Огл-2	ДЕВИЖН		

Взам. инв. №
Подп. и дата
Инв. № подл.

id: 8118858

Формат А2

Спецификация элементов ограждений Огл-3, Огл-4

Марка изде-лия	Поз. дет.	Наименование	Кол.	Масса 1 дет., кг	Масса изделия, кг
Огл-3	1*	Труба ▫ 20х20х1,5 ГОСТ 8645-68* / С245-4 ГОСТ 27772-2021 L= 843	15	0.71	47.63
	2	Труба ▫ 40х20х2 ГОСТ 8645-68* / С245-4 ГОСТ 27772-2021 L= 1065	5	1.81	
	5*	Труба ▫ 20х20х1,5 ГОСТ 8645-68* / С245-4 ГОСТ 27772-2021 L= 660	4	1.12	
	12	Труба ▫ 40х20х2 ГОСТ 8645-68* / С245-4 ГОСТ 27772-2021 L= 335	5	0.57	
	16	Труба ▫ 40х20х2 ГОСТ 8645-68* / С245-4 ГОСТ 27772-2021 L= 1080	1	1.84	
	17	Труба ▫ 20х20х2 ГОСТ 8645-68* / С245-4 ГОСТ 27772-2021 L= 860	1	0.72	
	20	Труба ▫ 40х20х2 ГОСТ 8645-68* / С245-4 ГОСТ 27772-2021 L= 490	1	0.83	
	21	Труба ▫ 40х20х2 ГОСТ 8645-68* / С245-4 ГОСТ 27772-2021 L= 430	1	0.73	
	22	Труба ▫ 40х20х2 ГОСТ 8645-68* / С245-4 ГОСТ 27772-2021 L= 3630	1	6.17	
	23	Труба ▫ 40х20х2 ГОСТ 8645-68* / С245-4 ГОСТ 27772-2021 L= 3655	1	6.21	
	24	Труба ▫ 40х20х2 ГОСТ 8645-68* / С245-4 ГОСТ 27772-2021 L= 1100	1	1.87	
	47	Труба ▫ 40х20х2 ГОСТ 8645-68* / С245-4 ГОСТ 27772-2021 L= 250	1	0.43	
	60	Труба ▫ 40х15х2 ГОСТ 8645-68* / С245-4 ГОСТ 27772-2021 L= 140	5	0.22	
		Распорный болт с закл. элеметом М10х150	10	0,07	
Огл-4	1*	Труба ▫ 20х20х1,5 ГОСТ 8645-68* / С245-4 ГОСТ 27772-2021 L= 843	15	0.71	53.91
	2	Труба ▫ 40х20х2 ГОСТ 8645-68* / С245-4 ГОСТ 27772-2021 L= 1065	5	1.81	
	5*	Труба ▫ 20х20х1,5 ГОСТ 8645-68* / С245-4 ГОСТ 27772-2021 L= 660	4	1.12	
	12	Труба ▫ 40х20х2 ГОСТ 8645-68* / С245-4 ГОСТ 27772-2021 L= 335	5	0.57	
	15	Труба ▫ 40х20х2 ГОСТ 8645-68* / С245-4 ГОСТ 27772-2021 L= 860	1	1.46	
	17	Труба ▫ 20х20х2 ГОСТ 8645-68* / С245-4 ГОСТ 27772-2021 L= 860	3	0.72	
	20	Труба ▫ 40х20х2 ГОСТ 8645-68* / С245-4 ГОСТ 27772-2021 L= 490	1	0.83	
	24	Труба ▫ 40х20х2 ГОСТ 8645-68* / С245-4 ГОСТ 27772-2021 L= 1100	1	1.87	
	25	Труба ▫ 40х20х2 ГОСТ 8645-68* / С245-4 ГОСТ 27772-2021 L= 4030	1	6.85	
	26	Труба ▫ 40х20х2 ГОСТ 8645-68* / С245-4 ГОСТ 27772-2021 L= 4055	1	6.89	
	27	Труба ▫ 40х20х2 ГОСТ 8645-68* / С245-4 ГОСТ 27772-2021 L= 600	1	1.02	
	28	Труба ▫ 40х20х2 ГОСТ 8645-68* / С245-4 ГОСТ 27772-2021 L= 230	1	0.39	
	29	Труба ▫ 40х20х2 ГОСТ 8645-68* / С245-4 ГОСТ 27772-2021 L= 600	1	1.02	
	30	Труба ▫ 40х20х2 ГОСТ 8645-68* / С245-4 ГОСТ 27772-2021 L= 1060	1	1.80	
	47	Труба ▫ 40х20х2 ГОСТ 8645-68* / С245-4 ГОСТ 27772-2021 L= 250	1	0.43	
	60	Труба ▫ 40х15х2 ГОСТ 8645-68* / С245-4 ГОСТ 27772-2021 L= 140	6	0.22	
		Распорный болт с закл. элеметом М10х150	12	0,07	

Ограждение Огл-3

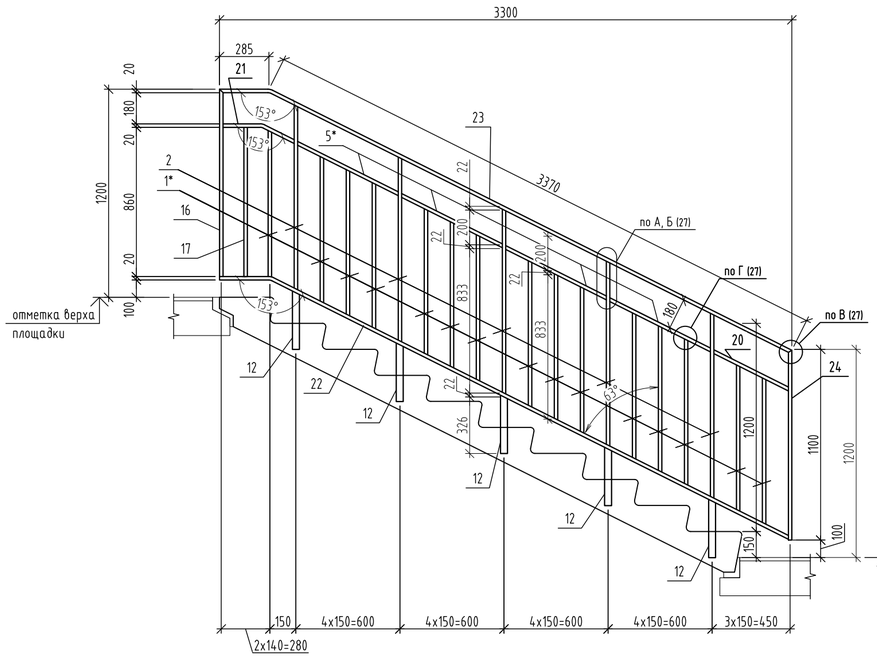

Ограждение Огл-4

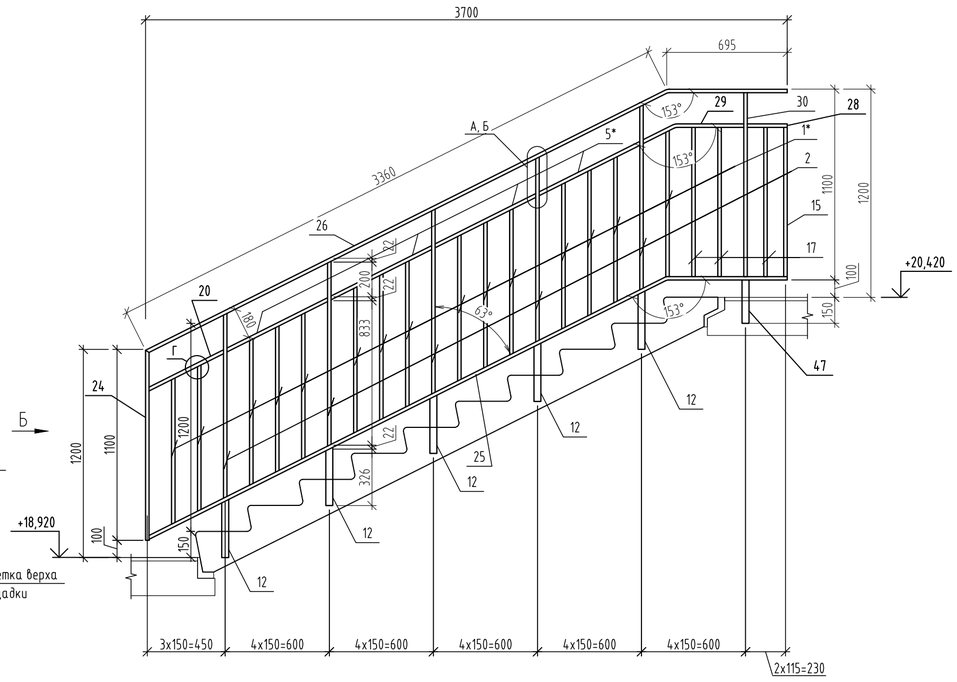

Вид Б

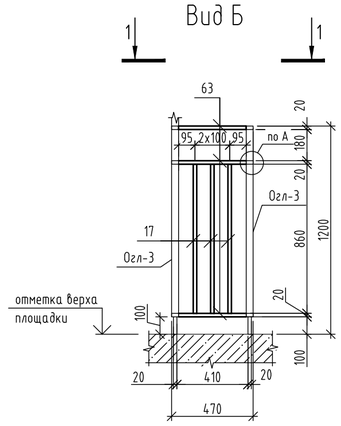

1-1

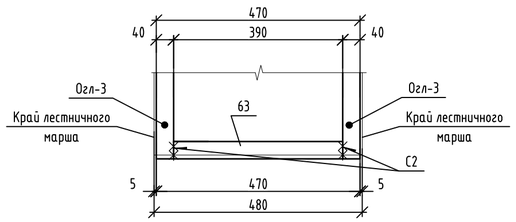

Узел крепления ограждения лестницы к лестничному маршу

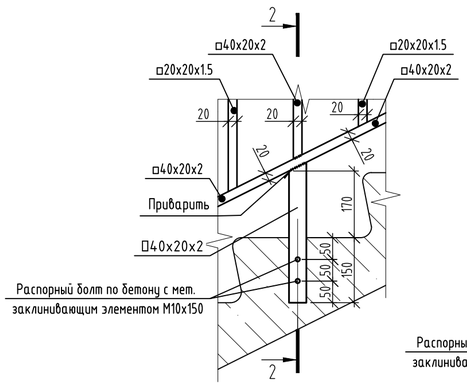

2-2

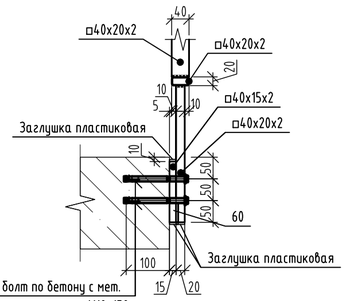

1. Данный лист смотреть совместно с листами 16, 26, 29.
2. Изготовление и монтаж стальных конструкций производить в соответствии: СП 16.13330.2017 "СНиП II-23-81* Стальные конструкции". ГОСТ 5264-80. " Ручная дуговая сварка. Соединения сварные. Основные типы, конструктивные элементы и размеры "
3. Сварку стальных элементов производить электродами типа Э42 по ГОСТ 9467-75. Катет сварных швов принять по наименьшей толщине свариваемых элементов, кроме оговоренных. Сварные швы должны иметь равномерное по длине сечение. Непровары, пережоги и др. дефекты сварных швов не допускаются..
4. Сталь конструкций С245-4 по ГОСТ 27772-2021.
5. Для защиты от коррозии все металлические элементы огрунтовать и покрыть эмалью, общую толщину покрытия обеспечить не менее 80 мкм: грунт ГФ-021 по ГОСТ 25129-2020, эмаль ПФ-115 по ГОСТ 6465-2023 за два раза.
6. Ограждения лестничных маршей соединять между собой на межэтажных площадках и площадках этажей в уровнях горизонтальных элементов.
7. Расход в спецификации элементов указан на 1 марку изделия.
8. Все открытые торцы труб заглушить пластинами 2х40х20 ГОСТ 19903-2005 из стали С245-4 ГОСТ 27772-2015.
9. Изготовление и приемку ограждений выполнять по ГОСТ 25772-2021.
10. Позиции 45, 46* учтены на листе 29.
11. * - Размер уточнить по месту.

Изм.	Кол.уч.	Лист	№ док.	Подпись	Дата
Разраб.		Простак			11.26
Пров.		Аникеева			11.26
Н. контр.		Рябиков			11.26

174-АР/25-1-9.7-АС2

Многоквартирные жилые дома с объектами инфраструктуры, расположенные по адресу: г. Екатеринбург, ул. Комбинатская. Жилой дом ГП-9

Паркинг ГП-9.7

Стадия	Лист	Листов
Р	29	

Ограждения Огл-3, Огл-4

ДЕВИЖН

Взам. инв. №

Подп. и дата

Инв. № подл.

id: 8118858

Формат А2

Спецификация элементов ограждений Огл-5, Огл-6, Огл-7

Марка изде-лия	Поз. дет.	Наименование	Кол.	Масса 1 дет., кг	Масса изделия, кг
Огл-5	1*	Труба □ 20х20х1,5 ГОСТ 8645-68* / С245-4 ГОСТ 27772-2021 L= 843	18	0.71	51.42
	2	Труба □ 40х20х2 ГОСТ 8645-68* / С245-4 ГОСТ 27772-2021 L= 1065	5	1.81	
	3*	Труба □ 40х20х2 ГОСТ 8645-68* / С245-4 ГОСТ 27772-2021 L= 995	3	1.69	
	4*	Труба □ 40х20х2 ГОСТ 8645-68* / С245-4 ГОСТ 27772-2021 L= 180	1	0.31	
	5*	Труба □ 40х20х2 ГОСТ 8645-68* / С245-4 ГОСТ 27772-2021 L= 660	1	1.12	
	15	Труба □ 40х20х2 ГОСТ 8645-68* / С245-4 ГОСТ 27772-2021 L= 860	1	1.46	
	31	Труба □ 40х20х2 ГОСТ 8645-68* / С245-4 ГОСТ 27772-2021 L= 880	1	1.50	
	32	Труба □ 40х20х2 ГОСТ 8645-68* / С245-4 ГОСТ 27772-2021 L= 845	1	1.44	
	33*	Труба □ 40х20х2 ГОСТ 8645-68* / С245-4 ГОСТ 27772-2021 L= 162	1	0.28	
	34	Труба □ 40х20х2 ГОСТ 8645-68* / С245-4 ГОСТ 27772-2021 L= 4020	1	6.83	
	35	Труба □ 40х20х2 ГОСТ 8645-68* / С245-4 ГОСТ 27772-2021 L= 4045	1	6.88	
	36	Труба □ 40х20х2 ГОСТ 8645-68* / С245-4 ГОСТ 27772-2021 L= 340	5	0.58	
	60	Труба □ 40х15х2 ГОСТ 8645-68* / С245-4 ГОСТ 27772-2021 L= 140	5	0.22	
		Распорный болт с закл. элеметом М10х150	10	0,07	
Огл-6	1*	Труба □ 20х20х1,5 ГОСТ 8645-68* / С245-4 ГОСТ 27772-2021 L= 843	16	0.71	47.34
	2	Труба □ 40х20х2 ГОСТ 8645-68* / С245-4 ГОСТ 27772-2021 L= 1065	5	1.81	
	5*	Труба □ 40х20х2 ГОСТ 8645-68* / С245-4 ГОСТ 27772-2021 L= 660	4	1.12	
	11	Труба □ 40х20х2 ГОСТ 8645-68* / С245-4 ГОСТ 27772-2021 L= 150	1	0.26	
	15	Труба □ 40х20х2 ГОСТ 8645-68* / С245-4 ГОСТ 27772-2021 L= 860	2	1.46	
	37	Труба □ 40х20х2 ГОСТ 8645-68* / С245-4 ГОСТ 27772-2021 L= 470	1	0.80	
	38	Труба □ 40х20х2 ГОСТ 8645-68* / С245-4 ГОСТ 27772-2021 L= 355	1	0.60	
	39	Труба □ 40х20х2 ГОСТ 8645-68* / С245-4 ГОСТ 27772-2021 L= 3700	1	6.29	
	40	Труба □ 40х20х2 ГОСТ 8645-68* / С245-4 ГОСТ 27772-2021 L= 3700	1	6.29	
	41	Труба □ 40х20х2 ГОСТ 8645-68* / С245-4 ГОСТ 27772-2021 L= 315	5	0.54	
	47	Труба □ 40х20х2 ГОСТ 8645-68* / С245-4 ГОСТ 27772-2021 L= 250	1	0.43	
	60	Труба □ 40х15х2 ГОСТ 8645-68* / С245-4 ГОСТ 27772-2021 L= 140	6	0.22	
		Распорный болт с закл. элеметом М10х150	12	0,07	
Огл-7	17	Труба □ 20х20х2 ГОСТ 8645-68* / С245-4 ГОСТ 27772-2021 L= 860	7	0.72	21.77
	42	Труба □ 40х20х2 ГОСТ 8645-68* / С245-4 ГОСТ 27772-2021 L= 1196	3	2.03	
	43	Труба □ 40х20х2 ГОСТ 8645-68* / С245-4 ГОСТ 27772-2021 L= 1494	1	2.54	
	44	Труба □ 40х20х2 ГОСТ 8645-68* / С245-4 ГОСТ 27772-2021 L= 120	2	0.20	
	45	Труба □ 40х20х2 ГОСТ 8645-68* / С245-4 ГОСТ 27772-2021 L= 580	4	0.99	
	65	Труба □ 40х20х2 ГОСТ 8645-68* / С245-4 ГОСТ 27772-2021 L= 130	2	0.22	
	66	Полоса 140х100х6 ГОСТ 103-2006 / С245-4 ГОСТ 27772-2021	4	0,66	
		Дюбель-распорный М8х90 ГОСТ 28457-90	11	0,06	
Монтажные элементы					
	17	Труба □ 20х20х2 ГОСТ 8645-68* / С245-4 ГОСТ 27772-2021 L= 860	42	0.72	
	63	Труба □ 40х20х2 ГОСТ 8645-68* / С245-4 ГОСТ 27772-2021 L= 390	42	0.66	

Ограждение Огл-5

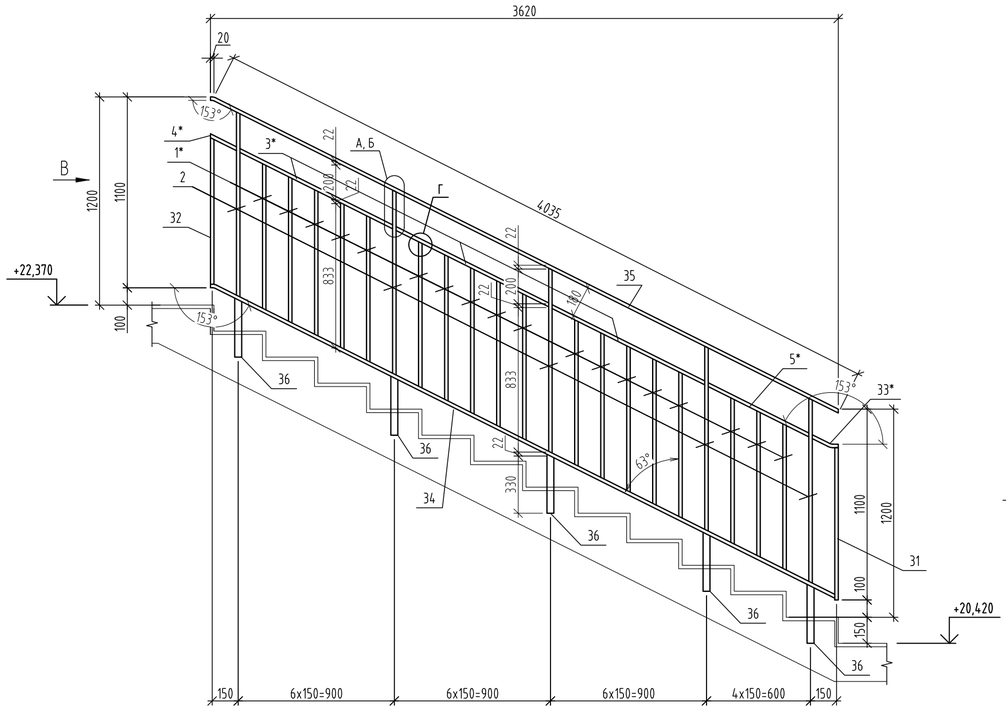

Ограждение Огл-6

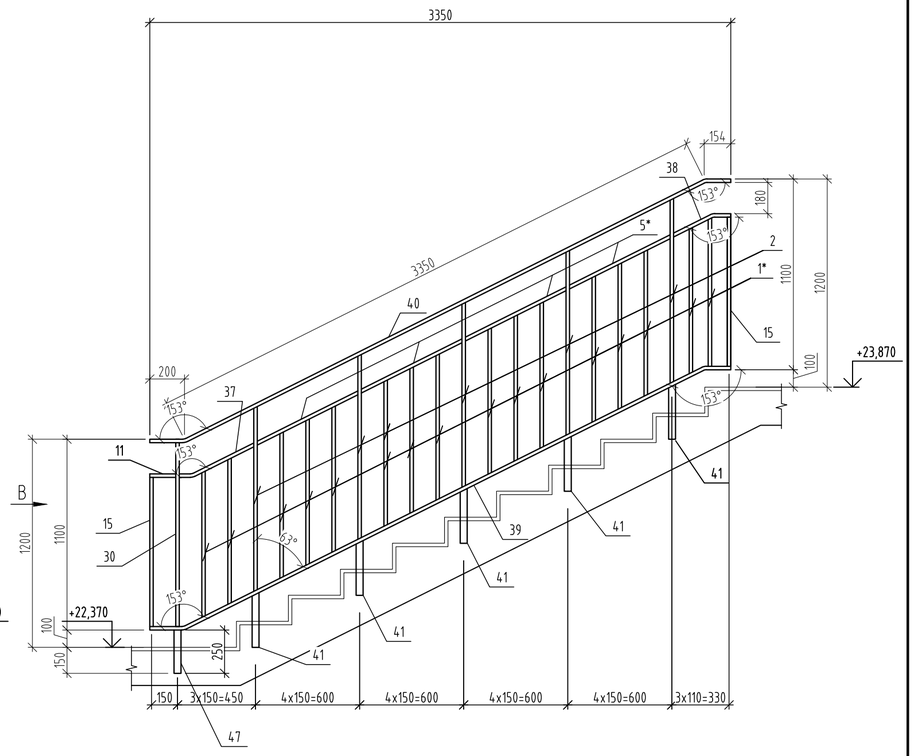

Вид В

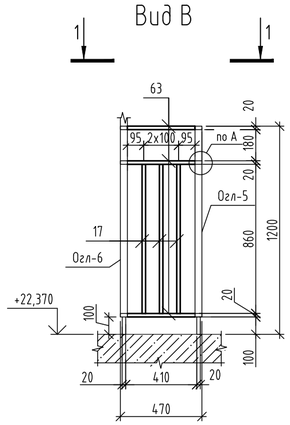

1-1

Узел крепления ограждения лестницы к лестничному маршу

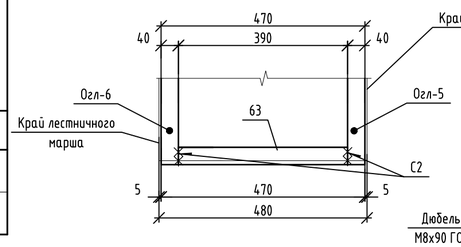

Ограждение Огл-7

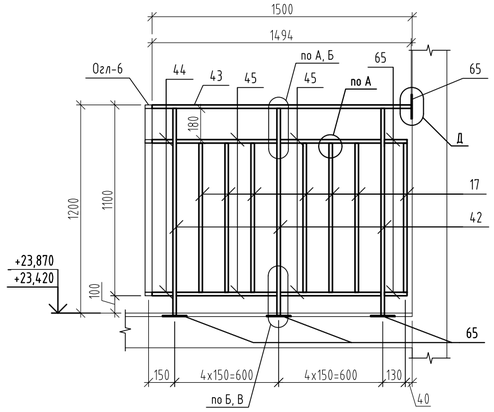

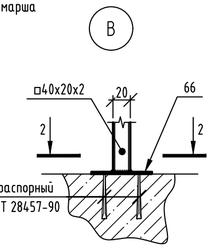

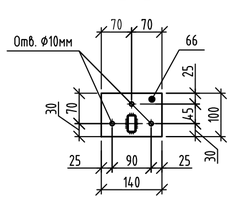

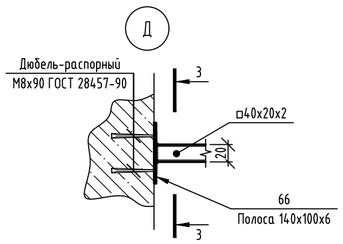

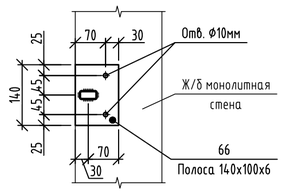

1. Данный лист смотреть совместно с листами 16, 26.
2. Изготовление и монтаж стальных конструкций производить в соответствии: СП 16.13330.2017 "СНиП II-23-81* Стальные конструкции". ГОСТ 5264-80. " Ручная дуговая сварка. Соединения сварные. Основные типы, конструктивные элементы и размеры "
3. Сварку стальных элементов производить электродами типа Э42 по ГОСТ 9467-75. Катет сварных швов принять по наименьшей толщине свариваемых элементов, кроме оговоренных. Сварные швы должны иметь равномерное по длине сечение. Непровары, пережоги и др. дефекты сварных швов не допускаются..
4. Сталь конструкций С245-4 по ГОСТ 27772-2021.
5. Для защиты от коррозии все металлические элементы огрунтовать и покрыть эмалью, общую толщину покрытия обеспечить не менее 80 мкм: грунт ГФ-021 по ГОСТ 25129-2020, эмаль ПФ-115 по ГОСТ 6465-2023 за два раза.
6. Ограждения лестничных маршей соединять между собой на межэтажных площадках и площадках этажей в уровнях горизонтальных элементов.
7. Расход в спецификации элементов указан на 1 марку изделия.
8. Все открытые торцы труб заглушить пластинами 2х40х20 ГОСТ 19903-2005 из стали С245-4 ГОСТ 27772-2015.
9. Изготовление и приемку ограждений выполнять по ГОСТ 25772-2021.
10. * - Размер уточнить по месту.

Взам. инв. №							
Подп. и дата							
Инв. № подл.							
						174-АР/25-1-9.7-АС2	
						Многоквартирные жилые дома с объектами инфраструктуры, расположенные по адресу: г. Екатеринбург, ул. Комбинатская. Жилой дом ГП-9	
Изм.	Кол.уч.	Лист	№ док.	Подпись	Дата		
Разраб.		Простак			11.26	Паркинг ГП-9.7	Стадия: Р; Лист: 30; Листов:
Пров.		Аникеева			11.26		
Н. контр.		Рябиков			11.26	Ограждения Огл-5, Огл-6, Огл-7	ДЕВИЖН

id: 8118858

Формат А2

Схема расположения лестничных ограждений на отм. -0,430, ..., +23,420, в осях 9с-10с/Вс-Дс

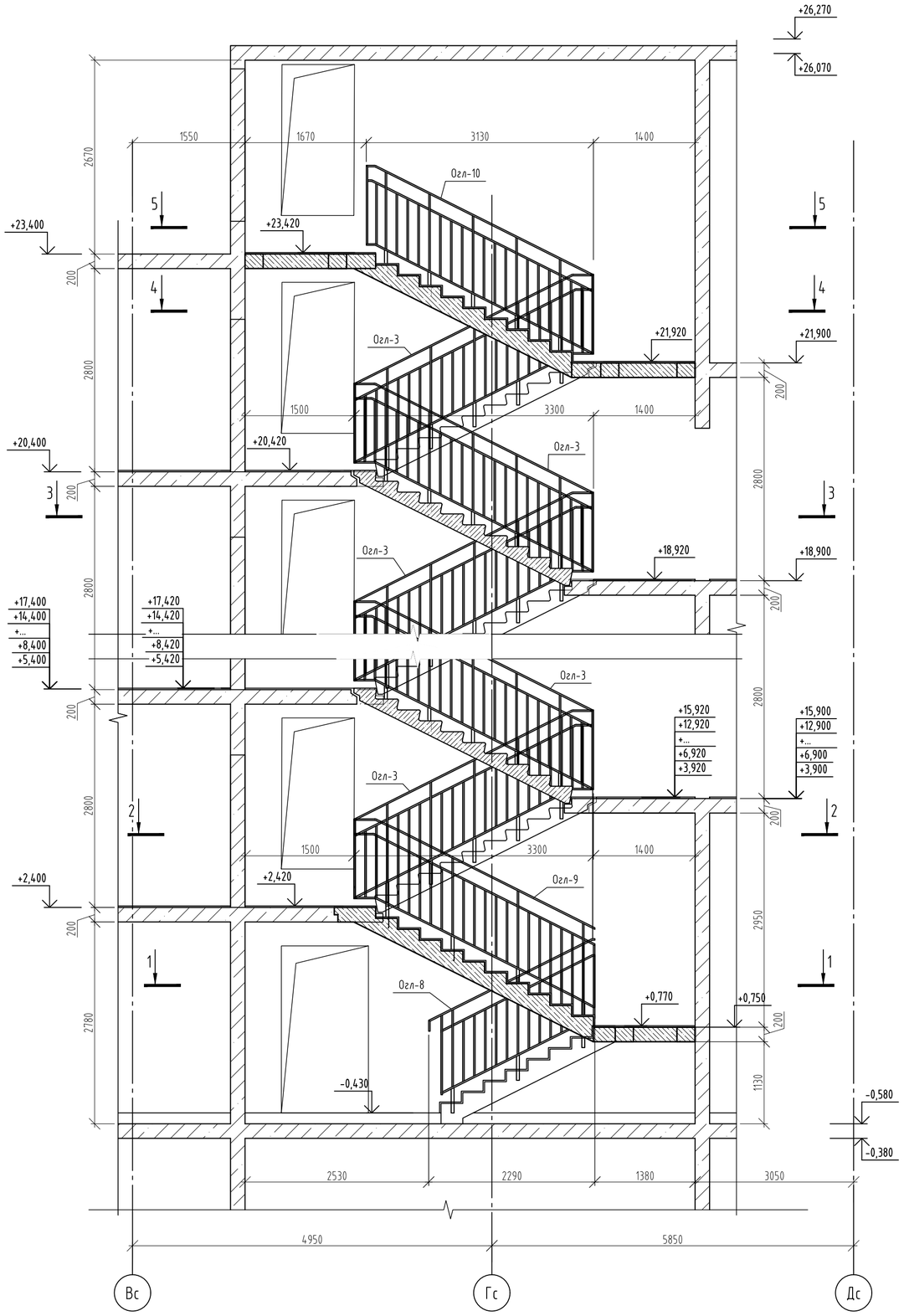

1-1

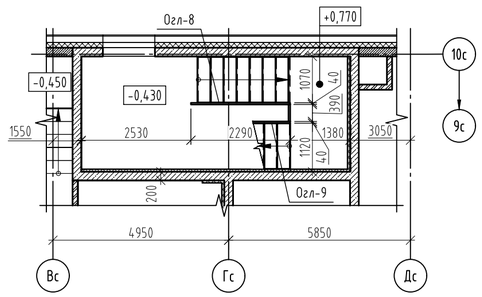

2-2

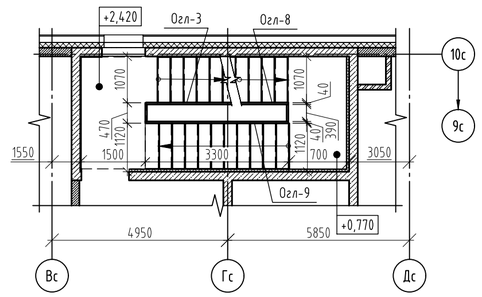

3-3

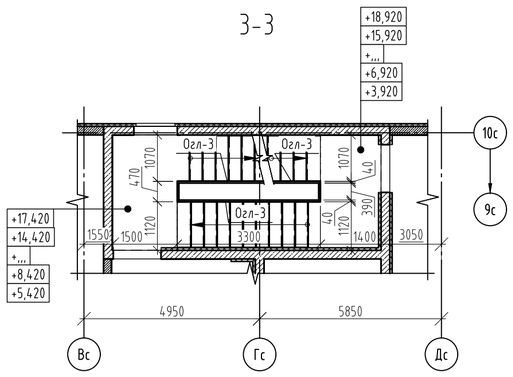

4-4

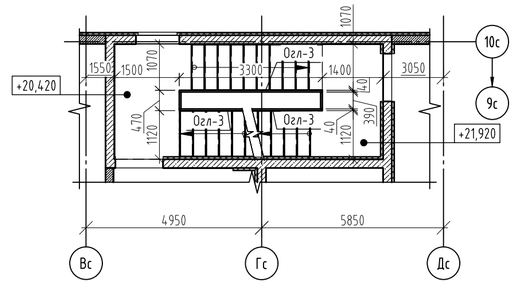

5-5

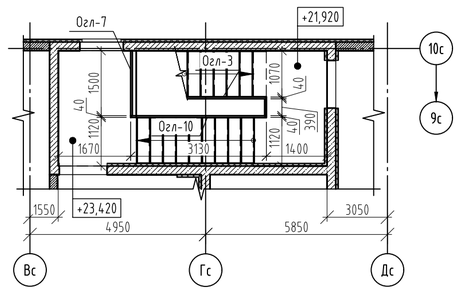

Спецификация ограждений лестницы

Поз.	Обозначение	Наименование	Кол.	Масса ед., кг	Приме-чание
		Лестничные ограждения			
Огл-3	См. лист 29	Лестничное ограждение Огл-3	13	47,63	
Огл-7	См. лист 30	Лестничное ограждение Огл-7	1	21,77	
Огл-8	См. лист 32	Лестничное ограждение Огл-8	1	30,61	
Огл-9	См. лист 32	Лестничное ограждение Огл-9	1	42,22	
Огл-10	См. лист 32	Лестничное ограждение Огл-10	1	45,20	

id: 8118858

Изм.	Кол.уч.	Лист	№ док.	Подпись	Дата
Разраб.		Простак			11.26
Пров.		Аникеева			11.26
Н. контр.		Рябиков			11.26

174-АР/25-1-9.7-АС2

Многоквартирные жилые дома с объектами инфраструктуры, расположенные по адресу: г. Екатеринбург, ул. Комбинатская. Жилой дом ГП-9

Паркинг ГП-9.7

Стадия	Лист	Листов
Р	31	

Схема расположения лестничных ограждений на отм. -0,450, ..., +23,870, в осях 1с-2с/Вс-Дс

ДЕВИЖН

Взам. инв. №

Подп. и дата

Инв. № подл.

Формат А2

Спецификация элементов ограждений Огл-8, Огл-9, Огл-10 (начало)

Марка изде-лия	Поз. дет.	Наименование	Кол.	Масса 1 дет., кг	Масса изделия, кг
Огл-8	1*	Труба ▫ 20х20х1,5 ГОСТ 8645-68* / С245-4 ГОСТ 27772-2021 L= 843	11	0.71	30.61
	2	Труба ▫ 40х20х2 ГОСТ 8645-68* / С245-4 ГОСТ 27772-2021 L= 1065	3	1.81	
	3*	Труба ▫ 40х20х2 ГОСТ 8645-68* / С245-4 ГОСТ 27772-2021 L= 995	2	1.69	
	4*	Труба ▫ 40х20х2 ГОСТ 8645-68* / С245-4 ГОСТ 27772-2021 L= 180	1	0.31	
	11	Труба ▫ 40х20х2 ГОСТ 8645-68* / С245-4 ГОСТ 27772-2021 L= 150	1	0.26	
	24	Труба ▫ 40х20х2 ГОСТ 8645-68* / С245-4 ГОСТ 27772-2021 L= 1100	1	1.87	
	48	Труба ▫ 40х20х2 ГОСТ 8645-68* / С245-4 ГОСТ 27772-2021 L= 2555	1	4.34	
	49	Труба ▫ 40х20х2 ГОСТ 8645-68* / С245-4 ГОСТ 27772-2021 L= 2365	1	4.02	
	50	Труба ▫ 40х20х2 ГОСТ 8645-68* / С245-4 ГОСТ 27772-2021 L= 350	3	0.60	
	51	Труба ▫ 40х20х2 ГОСТ 8645-68* / С245-4 ГОСТ 27772-2021 L= 185	1	0.31	
	60	Труба ▫ 40х15х2 ГОСТ 8645-68* / С245-4 ГОСТ 27772-2021 L= 140	3	0.22	
		Распорный болт с закл. элеметом М10х150	6	0,07	
Огл-9	1*	Труба ▫ 20х20х1,5 ГОСТ 8645-68* / С245-4 ГОСТ 27772-2021 L= 843	15	0.71	42.22
	2	Труба ▫ 40х20х2 ГОСТ 8645-68* / С245-4 ГОСТ 27772-2021 L= 1065	4	1.81	
	3*	Труба ▫ 40х20х2 ГОСТ 8645-68* / С245-4 ГОСТ 27772-2021 L= 995	3	1.69	
	4*	Труба ▫ 40х20х2 ГОСТ 8645-68* / С245-4 ГОСТ 27772-2021 L= 180	1	0.31	
	15	Труба ▫ 40х20х2 ГОСТ 8645-68* / С245-4 ГОСТ 27772-2021 L= 860	1	1.46	
	17	Труба ▫ 20х20х2 ГОСТ 8645-68* / С245-4 ГОСТ 27772-2021 L= 860	1	0.72	
	18	Труба ▫ 40х20х2 ГОСТ 8645-68* / С245-4 ГОСТ 27772-2021 L= 330	1	0.56	
	36	Труба ▫ 40х20х2 ГОСТ 8645-68* / С245-4 ГОСТ 27772-2021 L= 340	3	0.58	
	52	Труба ▫ 40х20х2 ГОСТ 8645-68* / С245-4 ГОСТ 27772-2021 L= 865	1	1.47	
	53	Труба ▫ 40х20х2 ГОСТ 8645-68* / С245-4 ГОСТ 27772-2021 L= 853	1	1.45	
	54	Труба ▫ 20х20х2 ГОСТ 8645-68* / С245-4 ГОСТ 27772-2021 L= 3655	1	3.07	
	55	Труба ▫ 40х20х2 ГОСТ 8645-68* / С245-4 ГОСТ 27772-2021 L= 3670	1	6.24	
	56	Труба ▫ 40х20х2 ГОСТ 8645-68* / С245-4 ГОСТ 27772-2021 L= 470	1	0.80	
	60	Труба ▫ 40х15х2 ГОСТ 8645-68* / С245-4 ГОСТ 27772-2021 L= 140	4	0.22	
		Распорный болт с закл. элеметом М10х150	8	0,07	
Огл-10	1*	Труба ▫ 20х20х1,5 ГОСТ 8645-68* / С245-4 ГОСТ 27772-2021 L= 843	15	0.71	45.20
	2	Труба ▫ 40х20х2 ГОСТ 8645-68* / С245-4 ГОСТ 27772-2021 L= 1065	5	1.81	
	5*	Труба ▫ 20х20х1,5 ГОСТ 8645-68* / С245-4 ГОСТ 27772-2021 L= 660	4	1.12	
	12	Труба ▫ 40х20х2 ГОСТ 8645-68* / С245-4 ГОСТ 27772-2021 L= 335	5	0.57	
	16	Труба ▫ 40х20х2 ГОСТ 8645-68* / С245-4 ГОСТ 27772-2021 L= 1080	1	1.84	
	20	Труба ▫ 20х20х1,5 ГОСТ 8645-68* / С245-4 ГОСТ 27772-2021 L= 490	1	0.41	
	24	Труба ▫ 40х20х2 ГОСТ 8645-68* / С245-4 ГОСТ 27772-2021 L= 1100	1	1.87	
	57	Труба ▫ 40х20х2 ГОСТ 8645-68* / С245-4 ГОСТ 27772-2021 L= 3465	1	5.89	
	58	Труба ▫ 40х20х2 ГОСТ 8645-68* / С245-4 ГОСТ 27772-2021 L= 3485	1	5.92	
	59	Труба ▫ 40х20х2 ГОСТ 8645-68* / С245-4 ГОСТ 27772-2021 L= 260	1	0.44	
	60	Труба ▫ 40х15х2 ГОСТ 8645-68* / С245-4 ГОСТ 27772-2021 L= 140	5	0.22	
		Распорный болт с закл. элеметом М10х150	10	0,07	

Ограждение Огл-8

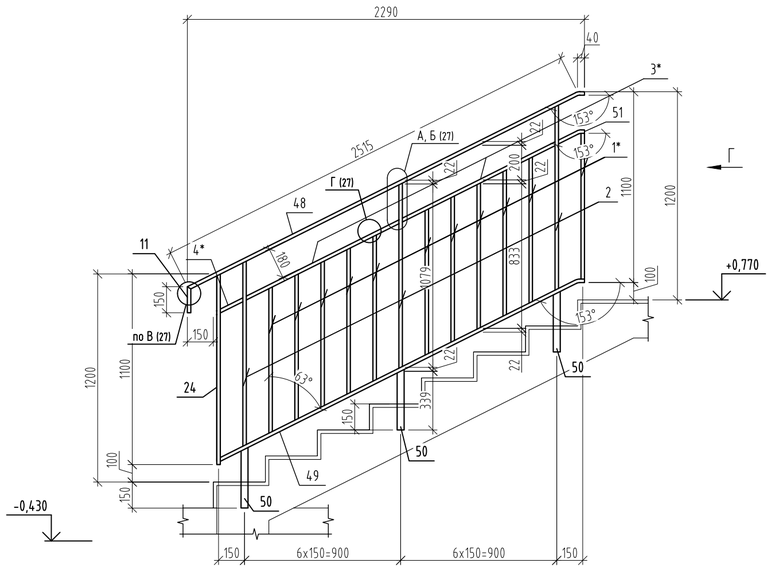

Ограждение Огл-9

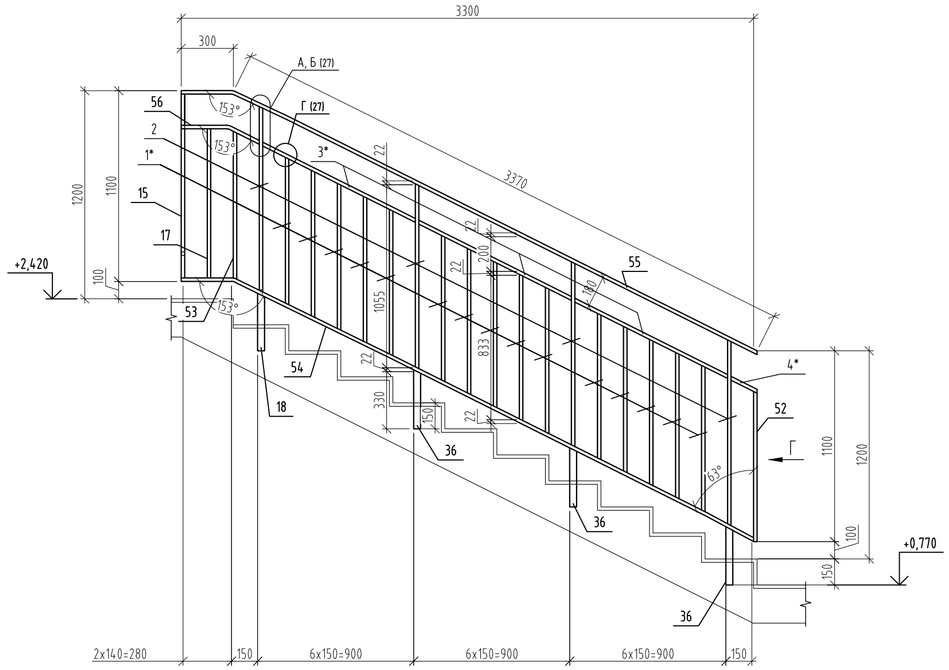

Ограждение Огл-10

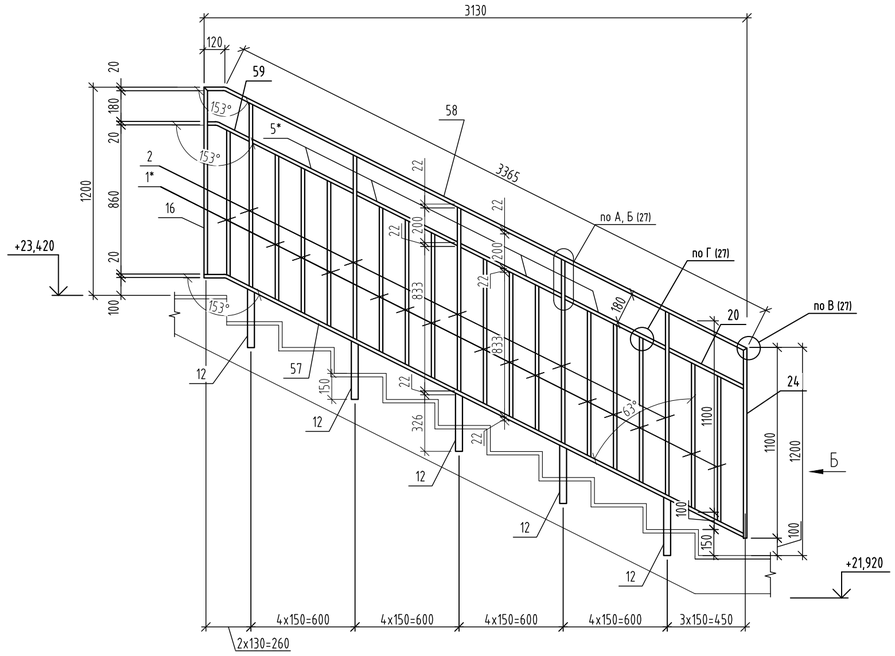

Вид Г

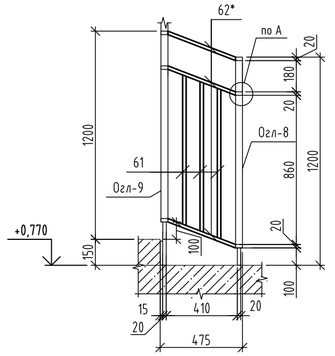

1-1

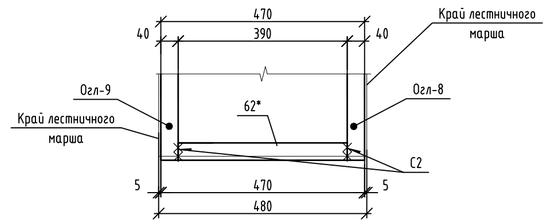

1. Данный лист смотреть совместно с листами 19, 31.
2. Изготовление и монтаж стальных конструкций производить в соответствии: СП 16.13330.2017 "СНиП II-23-81* Стальные конструкции". ГОСТ 5264-80. " Ручная дуговая сварка. Соединения сварные. Основные типы, конструктивные элементы и размеры "
3. Сварку стальных элементов производить электродами типа Э42 по ГОСТ 9467-75. Катет сварных швов принять по наименьшей толщине свариваемых элементов, кроме оговоренных. Сварные швы должны иметь равномерное по длине сечение. Непровары, пережоги и др. дефекты сварных швов не допускаются..
4. Сталь конструкций С245-4 по ГОСТ 27772-2021.
5. Для защиты от коррозии все металлические элементы огрунтовать и покрыть эмалью, общую толщину покрытия обеспечить не менее 80 мкм: грунт ГФ-021 по ГОСТ 25129-2020, эмаль ПФ-115 по ГОСТ 6465-2023 за два раза.
6. Ограждения лестничных маршей соединять между собой на межэтажных площадках и площадках этажей в уровнях горизонтальных элементов.
7. Расход в спецификации элементов указан на 1 марку изделия.
8. Все открытые торцы труб заглушить пластинами 2х40х20 ГОСТ 19903-2005 из стали С245-4 ГОСТ 27772-2015.
9. Изготовление и приемку ограждений выполнять по ГОСТ 25772-2021.
10. Позиции 45, 46* учтены на листе 29.
11. * - Размер уточнить по месту.

Спецификация элементов ограждений Огл-8, Огл-9, Огл-10 (окончание)

Марка изде-лия	Поз. дет.	Наименование	Кол.	Масса 1 дет., кг	Масса изделия, кг
Монтажные элементы					
	17	Труба ▫ 20х20х2 ГОСТ 8645-68* / С245-4 ГОСТ 27772-2021 L= 860	42	0.72	
	61	Труба ▫ 40х20х2 ГОСТ 8645-68* / С245-4 ГОСТ 27772-2021 L= 870	3	1.48	
	62	Труба ▫ 40х20х2 ГОСТ 8645-68* / С245-4 ГОСТ 27772-2021 L= 425	3	0.72	
	63	Труба ▫ 20х20х1,5 ГОСТ 8645-68* / С245-4 ГОСТ 27772-2021 L= 390	42	0.33	

id: 8118858

Изм.	Кол.уч.	Лист	№ док.	Подпись	Дата
Разраб.		Простак			11.26
Пров.		Аникеева			11.26
Н. контр.		Рябиков			11.26

174-АР/25-1-9.7-АС2

Многоквартирные жилые дома с объектами инфраструктуры, расположенные по адресу: г. Екатеринбург, ул. Комбинатская. Жилой дом ГП-9

Паркинг ГП-9.7

Стадия	Лист	Листов
Р	32	

Ограждения Огл-8, Огл-9, Огл-10

ДЕВИЖН

Взам. инв. №

Подп. и дата

Инв. № подл.

Формат А2

Схема утепления фасада в осях 1с-10с



Условные обозначения:

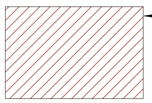

Тип 1

- Утеплитель минераловатный (НГ), прочность при растяжении перпендикулярно лицевым поверхностям 15кПа, прочность при сжатии при 10% деформации - 30 кПа, λ=0,039 Вт/мС - 50 мм
- Штукатурно-клеевая смесь для плит из минеральной ваты
- Грунтовка фасадная глубокого проникновения
- Блок газобетонный 625х200х250 D500 B2.5 F75 ГОСТ 31360-2024 - 200 мм
- Внутренняя отделка (см. АР)

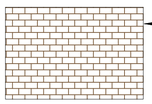

Тип 2

- Утеплитель минераловатный (базальтовый), прочность при растяжении перпендикулярно лицевым поверхностям 3кПа, прочность при сжатии при 10% деформации - 10 кПа, λ=0,039 Вт/мС, сертифицированный на использование без ветрозащитной мембраны - 150 мм
- Штукатурно-клеевая смесь для плит из минеральной ваты
- Грунтовка глубокого проникновения
- Блок газобетонный 625х200х250 D500 B2.5 F75 ГОСТ 31360-2024 - 200 мм
- Внутренняя отделка (см. АР)

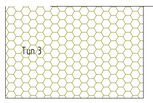

Тип 3

- -Экструд. пенополистирол D35, λ=0,035 Вт/м*С - 150 мм
- -Рулонная гидроизоляция в 2 слоя по битумному праймеру - до отм. +0,050
- -Монолитная ж/б стена - 200 мм
- -Внутренняя отделка (см.АР)

1. Данный лист смотреть совместно с паспортом отделки фасадов альбома 174-АР/25-1-9.7-АР2, а также совместно с альбомом 174-АР/25-1-9.7-АР1 и планировочными решениями, разработанными в данном альбоме.
2. Цветовые решения фасада и НВФ условно не показаны.

						174-АР/25-1-9.7-АС2	
						Многоквартирные жилые дома с объектами инфраструктуры, расположенные по адресу: г. Екатеринбург, ул. Комбинатская. Жилой дом ГП-9	
Изм.	Кол.уч.	Лист	№ док.	Подпись	Дата		
Разраб.		Простак			11.26	Паркинг ГП-9.7	Стадия: Р; Лист: 33; Листов:
Пров.		Аникеева			11.26		
Н. контр.		Рябиков			11.26	Фасад в осях 1с-10с	ДЕВИЖН

Формат А1

Id: 8118858

Инв. № подл. | Подп. и дата | Взам. инв. №

Схема утепления фасада в осях 10с-1с

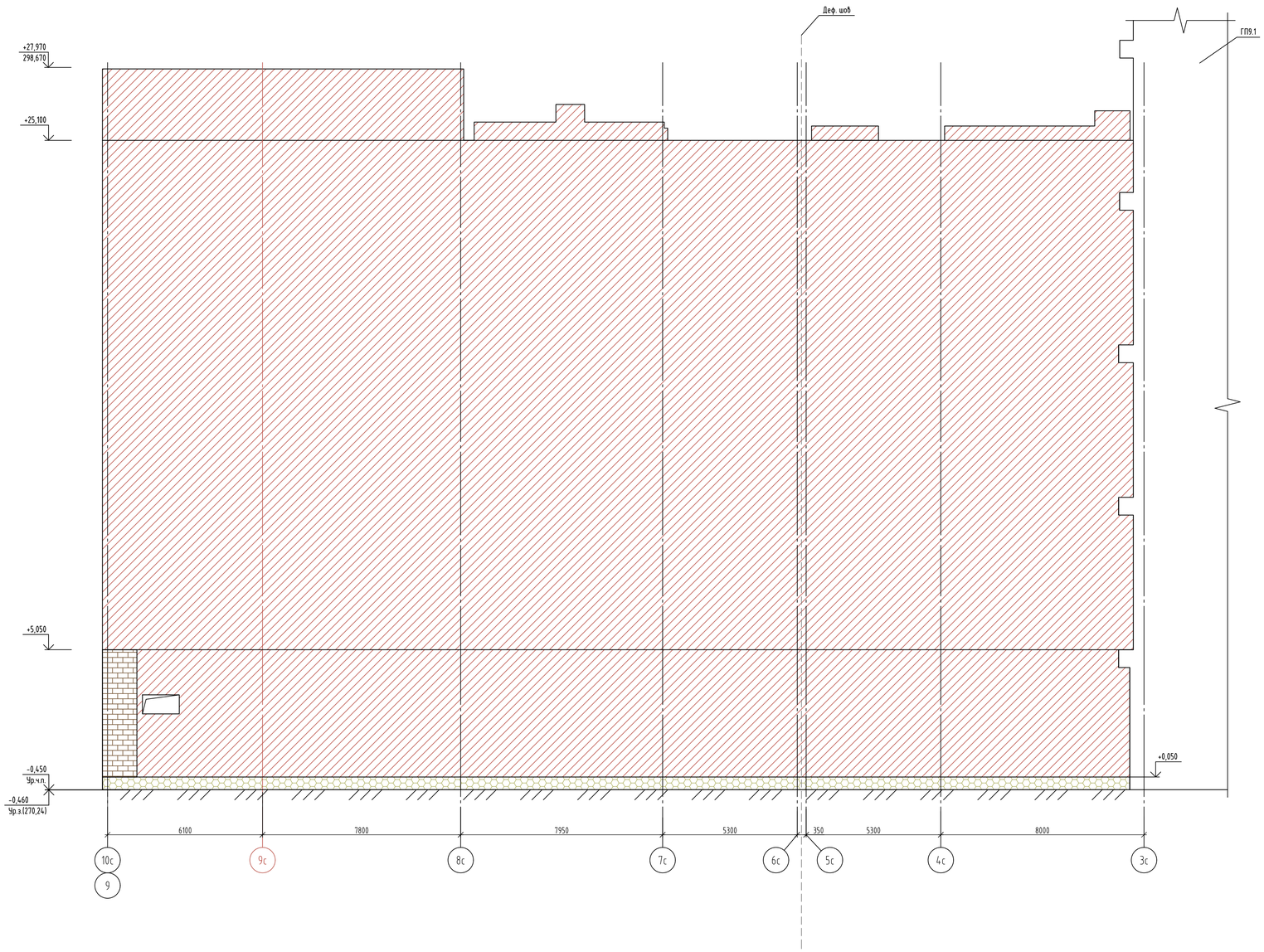

Условные обозначения:

Тип 1

- Утеплитель минераловатный (НГ), прочность при растяжении перпендикулярно лицевым поверхностям 15кПа, прочность при сжатии при 10% деформации - 30 кПа,λ=0,039 Вт/мС - 50 мм
- Штукатурно-клеевая смесь для плит из минеральной ваты
- Грунтовка фасадная глубокого проникновения
- Блок газобетонный 625x200x250 D500 B2.5 F75 ГОСТ 31360-2024 - 200 мм
- Внутренняя отделка (см. АР)

Тип 2

- Утеплитель минераловатный (Базальтовый), прочность при растяжении перпендикулярно лицевым поверхностям 3кПа, прочность при сжатии при 10% деформации - 10 кПа,λ=0,039 Вт/мС, сертифицированный на использование без ветрозащитной мембраны - 150 мм
- Штукатурно-клеевая смесь для плит из минеральной ваты
- Грунтовка глубокого проникновения
- Блок газобетонный 625x200x250 D500 B2.5 F75 ГОСТ 31360-2024 - 200 мм
- Внутренняя отделка (см. АР)

Тип 3

- Экструд. пенополистирол D35, λ=0,035 Вт/м*С - 150 мм
- Рулонная гидроизоляция в 2 слоя по битумному праймеру - до отм. +0,050
- Монолитная ж/б стена - 200 мм
- Внутренняя отделка (см.АР)

1. Данный лист смотреть совместно с паспортом отделки фасадов альбома 174-АР/25-1-9.7-АР2, а также совместно с альбомом 174-АР/25-1-9.7-АР1 и планировочными решениями, разработанными в данном альбоме.
2. Цветовые решения фасада и НВФ условно не показаны.

id: 8118858

Изм.	Кол.уч.	Лист	№ док.	Подпись	Дата
Разраб.		Простак			11.26
Пров.		Аникеева			11.26
Н. контр.		Рябиков			11.26

174-АР/25-1-9.7-АС2

Многоквартирные жилые дома с объектами инфраструктуры, расположенные по адресу: г. Екатеринбург, ул. Комбинатская. Жилой дом ГП-9

Паркинг ГП-9.7

Стадия	Лист	Листов
Р	34	

Фасад в осях 10с-1с

ДЕВИЖН

Формат А1

Взам. инв. №

Подп. и дата

Инв. № подл.

Схема утепления фасада в осях Ас-Жс

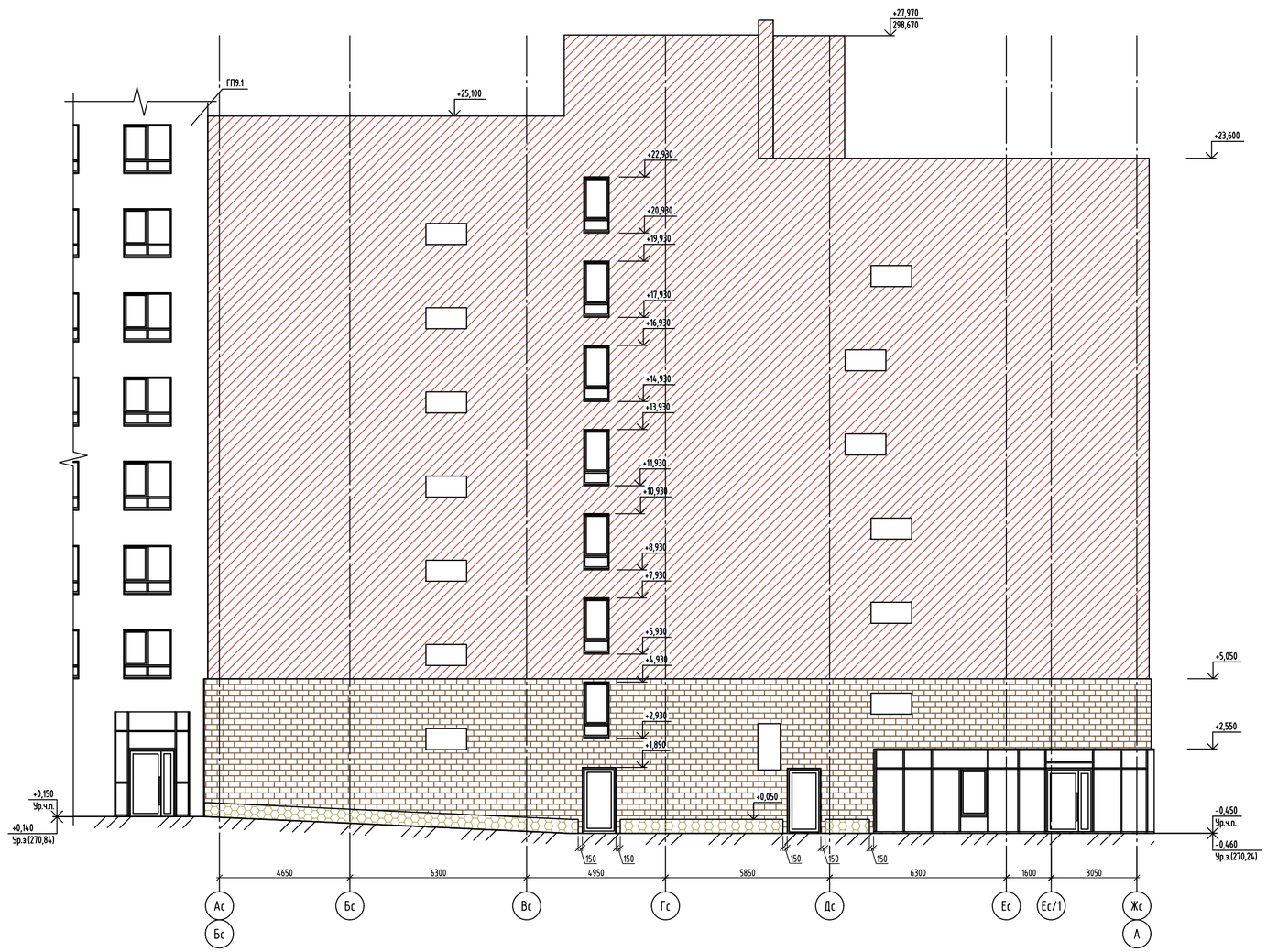

Условные обозначения:

Тип 1

- Утеплитель минераловатный (НГ), прочность при растяжении перпендикулярно лицевым поверхностям 15кПа, прочность при сжатии при 10% деформации - 30 кПа, λ=0,039 Вт/мС - 50 мм
- Штукатурно-клеевая смесь для плит из минеральной ваты
- Грунтовка фасадная глубокого проникновения
- Блок газобетонный 625х200х250 D500 B2.5 F75 ГОСТ 31360-2024 - 200 мм
- Внутренняя отделка (см. АР)

Тип 2

- Утеплитель минераловатный (базальтовый), прочность при растяжении перпендикулярно лицевым поверхностям 3кПа, прочность при сжатии при 10% деформации - 10 кПа, λ<0,039 Вт/мС, сертифицированный на использование без ветрозащитной мембраны - 150 мм
- Штукатурно-клеевая смесь для плит из минеральной ваты
- Грунтовка глубокого проникновения
- Блок газобетонный 625х200х250 D500 B2.5 F75 ГОСТ 31360-2024 - 200 мм
- Внутренняя отделка (см. АР)

Тип 3

- Экструд. пенополистирол D35, λ=0,035 Вт/м*С - 150 мм
- Рулонная гидроизоляция в 2 слоя по битумному праймеру - до отм. +0,050
- Монолитная ж/б стена - 200 мм
- Внутренняя отделка (см.АР)

1. Данный лист смотреть совместно с паспортом отделки фасадов альбома 174-АР/25-1-9.7-АР2, а также совместно с альбомом 174-АР/25-1-9.7-АР1 и планировочными решениями, разработанными в данном альбоме.
2. Цветовые решения фасада и НВФ условно не показаны.

id: 8118858

Изм.	Кол.уч.	Лист	№ док.	Подпись	Дата
Разраб.		Простак			11.26
Пров.		Аникеева			11.26
Н. контр.		Рябиков			11.26

174-АР/25-1-9.7-АС2

Многоквартирные жилые дома с объектами инфраструктуры, расположенные по адресу: г. Екатеринбург, ул. Комбинатская. Жилой дом ГП-9

Паркинг ГП-9.7

Стадия	Лист	Листов
Р	35	

Фасад в осях Ас-Жс

ДЕВИЖН

Формат А1

Взам. инв. №

Подп. и дата

Инв. № подл.

Схема утепления фасада в осях Жс-Ас



Условные обозначения:

Тип 1

- Утеплитель минераловатный (НГ), прочность при растяжении перпендикулярно лицевым поверхностям 15кПа, прочность при сжатии при 10% деформации - 30 кПа,λ<0,039 Вт/мС - 50 мм
- Штукатурно-клеевая смесь для плит из минеральной ваты
- Грунтовка фасадная глубокого проникновения
- Блок газобетонный 625х200х250 D500 B2.5 F75 ГОСТ 31360-2024 - 200 мм
- Внутренняя отделка (см. АР)

Тип 2

- Утеплитель минераловатный (базальтовый), прочность при растяжении перпендикулярно лицевым поверхностям 3кПа, прочность при сжатии при 10% деформации - 10 кПа,λ<0,039 Вт/мС, сертифицированный на использование без ветрозащитной мембраны - 150 мм
- Штукатурно-клеевая смесь для плит из минеральной ваты
- Грунтовка глубокого проникновения
- Блок газобетонный 625х200х250 D500 B2.5 F75 ГОСТ 31360-2024 - 200 мм
- Внутренняя отделка (см. АР)

Тип 3

- -Экструд. пенополистирол D35, λ<0,035 Вт/м°С - 150 мм
- -Рулонная гидроизоляция в 2 слоя по битумному праймеру - до отм. +0,050
- -Монолитная ж/б стена - 200 мм
- -Внутренняя отделка (см.АР)

1. Данный лист смотреть совместно с паспортом отделки фасадов альбома 174-АР/25-1-9.7-АР2, а также совместно с альбомом 174-АР/25-1-9.7-АР1 и планировочными решениями, разработанными в данном альбоме.
2. Цветовые решения фасада и НВФ условно не показаны.

id: 8118858

Изм.	Кол.уч.	Лист	№ док.	Подпись	Дата
Разраб.		Простак			11.26
Пров.		Аникеева			11.26
Н. контр.		Рябиков			11.26

174-АР/25-1-9.7-АС2

Многоквартирные жилые дома с объектами инфраструктуры, расположенные по адресу: г. Екатеринбург, ул. Комбинатская. Жилой дом ГП-9

Паркинг ГП-9.7

Стадия	Лист	Листов
Р	36	

Фасад в осях Жс-Ас

ДЕВИЖН

Взам. инв. №

Подп. и дата

Инв. № подл.

Формат А2